INTEGROVANÝ OPERAČNÍ PROGRAM

EVROPSKÁ UNIE
EVROPSKÝ FOND PRO REGIONÁLNÍ ROZVOJ
ŠANCE PRO VÁŠ ROZVOJ

Dodatek č. 2 ke Smlouvě o dílo

dle zákona č. 89/2012 Sb., občanský zákoník, uzavřené dne 31. 7. 2014 ve znění dodatku č. 1 podepsaného dne 22.1.2015 mezi smluvními stranami:

Česká republika - Úřad práce České republiky
Se sídlem: Dobrovského 1278/25, 170 00 Praha 7
Zastoupena: PhDr. Kateřinou Sadílkovou, MBA, pověřenou řízením ÚP ČR
Osoby oprávněné jednat jménem objednatele ve věcech technických:
Ing. Jan Důras, Darina Navrátilová
IČ: 72496991
DIČ: CZ72496991
(dále jen „**objednatel**")

a

ZIPP Brno s.r.o.
Sídlo/Místo podnikání: Kaštanova 34, 620 00 Brno
IČ: 499 75 561
DIČ: CZ499 75 561
Bankovní spojení: Komerční banka, a.s.
Číslo účtu: 43-8740600227/0100
Zastoupena: Ing. Josefem Tesařem, Ing. Josefem Klabačkou a Ing. Zdeňkem Machalou
Osoby oprávněné jednat jménem zhotovitele:
ve věcech smluvních: Ing. Josef Klabačka, Ing. Josef Tesař, jednatelé
ve věcech technických: Ing. Oldřich Knebl, hlavní stavbyvedoucí,
Petr Pazourek, stavbyvedoucí, Marek Göttinger, mistr
ve věcech cenových: Ing. Andrea Wetterová, oddělení přípravy

společnost zapsána do obchodního rejstříku vedeného Krajským soudem v Brně, oddíl C, vložka 13985
(dále jen „**zhotovitel**")

Preambule

Objednatel uzavřel dne 31.7.2014 se zhotovitelem Smlouvu o dílo na realizaci rekonstrukce v rámci projektu: „ÚP ČR KrP Jihlava – nákup a rekonstrukce budovy" (dále jen „Smlouva o dílo"). V průběhu plnění výše uvedené Smlouvy o dílo byla zjištěna potřeba dodatečných stavebních prací, které vznikla v důsledku objektivně nepředvídaných okolností s tím, že dané práce jsou nezbytné pro dokončení předmětu plnění původní Smlouvy. Důvodem vzniku potřeby dodatečných stavebních prací jsou následující:

a) Odstraněním původní skladby střechy došlo ke značnému odlehčení stropní konstrukce a tím i k pohybu stropních panelů Spiroll tak, že výškové rozdíly mezi jednotlivými panely dosahovaly několika centimetrů. Toto způsobilo potíže jak při montáži nové skladby střechy, tak i vytvořením trhlin v omítce na stropě v 2.NP. Před pokládkou tepelné izolace bude střecha lokálně srovnávána další vrstvou tepelného izolantu. Ze strany interiéru bylo pozorováno vytvoření trhlin, a to jak podélně v

místě styku jednotlivých panelů, tak zejména v místě přechodu stěny na strop. V tomto případě bylo navrženo rozšíření kazetového podhledu, který je původně navržen pouze na chodbě, i do místností kanceláří.

b) Při částečném rozkrytí konstrukce podlahy v 1.NP bylo zjištěno, že některé dřevěné trámy, tvořící nosnou konstrukci stropu 1.PP, jsou uhnilé. Bylo tedy navrženo vyřezání těchto částí, nahrazení novými a spřažení ocelovou konstrukcí dle výkresu Sanace dřevěných prvků stropu 1.PP D.1.1.2.10.

c) V průběhu realizace stavby byl zjištěn havarijní stav kanalizačního systému. Bylo navrženo zrušení stávajícího napojení a vybudování nového kanalizačního systému, který navíc povede pouze po pozemku objednatele.

d) V průběhu realizace stavby bylo zjištěno, že podhled stropu v m.č. 0.05, který je tvořen heraklitovými deskami s omítkou kotvenými do dřevěných stropních trámů, je ve značně špatném stavu a nelze na něj použít projektem navržené zateplení minerálními deskami Multipor tl. 80mm.

e) Po odstranění původních nášlapných vrstev podlah byly odhaleny trhliny v betonové podkladní vrstvě, bylo navrženo jejich vyspravení technologií stehování ocelovými sponami kolmo na trhlinu a jejich zalití epoxidovou pryskyřicí.

Předmět dodatku

1. Předmětem tohoto dodatku je závazek zhotovitel provést řádně a včas dodatečné stavební práce uvedené v tomto dodatku a jeho příloze č. 1 a závazek objednatele za řádně a včas provedené stavební práce zaplatit zhotoviteli cenu sjednanou v souladu s tímto dodatkem.

2. Na základě zjištěných skutečností uvedených v preambuli tohoto dodatku smluvní strany projednaly jednotlivé technické listy změny, ve kterých se dohodly na předmětu dodatečných stavebních prací i způsobu jejich provedení.

3. Smluvní strany sjednávají následující úpravu původní Smlouvy o dílo:

3.1. Článek 1 Smlouvy o dílo se doplňuje o ustanovení 1.5:

1.5 Zhotovitel provede méněpráce a vícepráce podrobně popsané v oznámení změny

č. 7 - 11, které jsou přílohou tohoto dodatku.

3.2. S ohledem na objem změn obsažených v dodatku č. 1 a 2 a vzhledem k technologickým návaznostem při provádění díla se v článku 5 Smlouvy o dílo se upravuje ustanovení 5.1 takto:

Zhotovitel je povinen dokončit a předat dílo Objednateli v termínu nejpozději do 29.5.2015. Změna termínu pro předání díla byla smluvními stranami sjednána z důvodu výskytu objektivních příčin, pro které nelze po zhotoviteli objektivně žádat předání díla v původně sjednaném termínu s tím, že smluvní strany se dohodly na prodloužení termínu pro předání díla o dobu nezbytně nutnou.

3.3. V článku 6 Smlouvy o dílo se upravuje ustanovení 6.2 takto:

Cena díla dle původní smlouvy včetně dodatku č.1 bez DPH:	11 171 947,82 Kč
Vícepráce dle Nabídky zhotovitele bez DPH:	488 508,18 Kč
Méněpráce z položkového rozpočtu bez DPH:	90 491,87 Kč
Cena díla celkem včetně Dodatku č.1 a 2 bez DPH	11 569 964,13 Kč
Cena díla celkem včetně Dodatku č.1 a 2 s DPH	13 999 656,60 Kč

7. Ostatní ustanovení Smlouvy o dílo zůstávají nezměněna, nadále zůstávají platná a účinná.

8. Tento dodatek je vyhotoven ve čtyřech stejnopisech s platností originálu a každá ze smluvních stran obdrží po jejich podpisu dvě vyhotovení.

9. Dodatek nabývá platnosti a účinnosti dnem jeho podpisu smluvními stranami.

10. Smluvní strany prohlašují, že obsah tohoto dodatku je jim jasný a srozumitelný, je projevem jejich pravé a svobodné vůle a není uzavírán v tísni nebo pod nátlakem, na důkaz čehož připojují níže své vlastnoruční podpisy.

Přílohy a nedílné součásti tohoto dodatku jsou následující přílohy:

1. Oznámení změny č. 7 – 11
2. Nový stavební harmonogram s prodlouženým termínem

V JIHLAVĚ dne 22.4.2015

Za objednatele:

.....

ÚŘAD PRÁCE ČR
krajská pobočka v Jihlavě
548

V JIHLAVĚ dne 9.3.2015

Za zhotovitele:

.....

.....

ZIPP Brno s.r.o.
Kaštanová 34, Brno 620 00
IČO: 499 75 561
DIČ: CZ499 75 561

INTEGROVANÝ OPERAČNÍ PROGRAM

EVROPSKÁ UNIE
EVROPSKÝ FOND PRO REGIONÁLNÍ ROZVOJ
ŠANCE PRO VÁŠ ROZVOJ

MPSV

OZNÁMENÍ ZMĚNY

číslo OZ: 7

Zhotovitel:	ZIPP Brno s.r.o. Kaštanová 34, 620 00 Brno IČ: 499 75 561	
Investor:	Česká republika - Úřad práce České republiky Dobrovského 1278/25, 170 00 Praha 7 IČ: 724 96 991	Datum: 16.2.2015

Název akce: **ÚP ČR KrP JIHLAVA - NÁKUP A REKONSTRUKCE BUDOVY**
realizovaného v rámci programu IOP pod číslem CZ.1.06/3.3.00/04.08415
identifikační číslo ISPROFIN 113V34D000016

Způsob odeslání / předání	poštou	e-mailem	faxem	osobně
datum:				X

Odkazy	
na specifikaci:	
na výkresy:	D.1.1.1.17
na rozpočtové podklady:	smluvní rozpočet
na jinou část smlouvy:	

Předmět změny: Trhliny v místě styku střešních panelů Spiroll

Popis a zdůvodnění změny:

Odstraněním původní skladby střechy došlo ke značnému odlehčení stropní konstrukce a tím i k pohybu stropních panelů Spiroll tak, že výškové rozdíly mezi jednotlivými panely dosahují až několika centimetrů. Toto způsobí potíže při montáži nové skladby střechy. Při pokládce střešního souvrství se vychází z rovinatého podkladu a proto bude muset být provedena tak, že před pokládkou tepelné izolace se střecha lokálně srovná další vrstvou tepelného izolantu. Dále odlehčení stropní konstrukce způsobilo vznik prasklin i ze strany interiéru, a to jak podélně v místě styku jednotlivých panelů, tak zejména v místě přechodu stěny na strop. V tomto případě bylo navrženo rozšíření kazetového podhledu, který je původně navržen pouze na chodbě, i do místností kanceláří.

Počet připojených listů specifikací:

Důvod změny:

záměr objednavatele	chyba v PD	návrh zhotovitele	vyšší moc	jiné okolnosti
				X

Oznámení vydává: odpovědný zástupce zhotovitele - Ing. Oldřich Knebl

ZIPP Brno s.r.o.
Kaštanová 34, Brno 620 00
IČO: 499 75 561
DIČ: CZ499 75 561

.....

Stanovisko technického dozoru stavby:

SOUHLASÍM SE ZPŮSOBEM OCENĚNÍ GEN. PROJEKTANTEM NAVRŽENÝCH POLOŽEK OZ7. KE ZMĚNĚ CENY NUTNO POSTUPOVAT V SOULADU SE ZÁKONEM Č. 137/2006 Sb. SCHVÁLENÍ ZMĚNY PODLÉHÁ ROZHODNUTÍ OPRÁVNĚNÉHO ZÁSTUPCE OBJEDNATELE

Stanovisko projektanta stavby:

viz příloha

valbek

Valbek, spol. s r.o.
střediska Ústí n. L.
IČ: 48266230

Příloha: Rozpočet - Trhliny v místě styku střešních panelů Spiroll - vícepráce
Rozpočet - Trhliny v místě styku střešních panelů Spiroll - méněpráce
Vyjádření projektanta včetně odůvodnění nezbytnosti

POLOŽKOVÝ ROZPOČET

Rozpočet	**OZ 07.1 Trhliny v místě styku střešních pane**	JKSO	
Objekt	Název objektu	SKP	
SO 01	**Rekonstrukce objektu ÚP**	Měrná jednotka	
Stavba	Název stavby	Počet jednotek	
14.06	**ÚP ČR KrP Jihlava - nákup a rekonstrukce budovy**	Náklady na m.j.	
Projektant		Typ rozpočtu	
Zpracovatel projektu			
Objednatel			
Dodavatel		Zakázkové číslo	
Rozpočtoval		Počet listů	

ROZPOČTOVÉ NÁKLADY

Základní rozpočtové náklady			**Ostatní rozpočtové náklady**	
	HSV celkem	86 345,34	Ztížené výrobní podmínky	0,00
Z	PSV celkem	13 475,78	Oborová přirážka	0,00
R	M práce celkem	0,00	Přesun stavebních kapacit	0,00
N	M dodávky celkem	0,00	Mimostaveništní doprava	0,00
ZRN celkem		99 821,12	Zařízení staveniště	0,00
			Provoz investora	0,00
HZS		0,00	Kompletační činnost (IČD)	0,00
ZRN+HZS		99 821,12	Ostatní náklady neuvedené	0,00
ZRN+ost.náklady+HZS		99 821,12	Ostatní náklady celkem	0,00

Vypracoval	**Za zhotovitele**	**Za objednatele**
Jméno : ING. WETTEROVÁ	Jméno : ING. KNEBL	Jméno : ING. HRDLIČKA
Datum : 13.2.2015	Datum : 13.2.2015	Datum : 16.2.2015
Podpis :	Podpis: ZIPP Brno s.r.o. Kaštanová 34, Brno 620 00 IČO: 499 75 561 DIČ: CZ499 75 561	Podpis:

Základ pro DPH	21,0	%	99 821,12 Kč
DPH	21,0	%	20 962,44 Kč
Základ pro DPH	0,0	%	0,00 Kč
DPH	0,0	%	0,00 Kč
CENA ZA OBJEKT CELKEM			**120 783,56 Kč**

Poznámka :

REKAPITULACE STAVEBNÍCH DÍLŮ

Stavební díl		HSV	PSV	Dodávka	Montáž	HZS
4	Vodorovné konstrukce	86 343,84	0,00	0,00	0,00	0,00
99	Staveništní přesun hmot	1,50	0,00	0,00	0,00	0,00
713	Izolace tepelné	0,00	13 475,78	0,00	0,00	0,00
	CELKEM OBJEKT	**86 345,34**	**13 475,78**	**0,00**	**0,00**	**0,00**

VEDLEJŠÍ ROZPOČTOVÉ NÁKLADY

Název VRN	Kč	%	Základna	Kč
Ztížené výrobní podmínky	0,00	0,00	99 821,12	0,00
Oborová přirážka	0,00	0,00	99 821,12	0,00
Přesun stavebních kapacit	0,00	0,00	99 821,12	0,00
Mimostaveništní doprava	0,00	0,00	99 821,12	0,00
Zařízení staveniště	0,00	0,00	99 821,12	0,00
Provoz investora	0,00	0,00	99 821,12	0,00
Kompletační činnost (IČD)	0,00	0,00	99 821,12	0,00
Rezerva rozpočtu	0,00	0,00	99 821,12	0,00
CELKEM VRN				**0,00**

Položkový rozpočet

Stavba :	**14.06 ÚP ČR KrP Jihlava - nákup a rekonstrukce budo**	Rozpočet: OZ 07.1
Objekt :	**SO 01 Rekonstrukce objektu ÚP**	Trhliny v místě styku střešních panelů Spiroll

P.č.	Číslo položky	Název položky	MJ	množství	cena / MJ	celkem (Kč)	hmotnost / MJ	hmotnost celk.(t)	dem.hmot / MJ	dem. hmot. celk.(t)
Díl:	**4**	**Vodorovné konstrukce**								
53	767584502R00	Montáž podhledů kazetových na ocel.konstr.60x60 cm	m2	208,56	414,00	86 343,84	0,00006	0,01251		
		m.č. 2.02, 2.07, 2.08, 2.09, 2.10, 2.12, 2.13, 2.14, 2.15, 2.16, 2.17, 2.18, 2.19, 2.20, 2.22, 2.23:12,01+13,91+13,24+13,2+13,37+7,29+11,82+12,11+12,23+24,41+23,8+10,83+8,86+5,02+13,28+13,18		208,56						
	Celkem za	***4 Vodorovné konstrukce***				**86 343,84**		**0,01251**		
Díl:	**99**	**Staveništní přesun hmot**								
147	998011002R00	Přesun hmot pro budovy zděné výšky do 12 m	t	0,01	120,00	1,50				
	Celkem za	***99 Staveništní přesun hmot***				**1,50**				
Díl:	**713**	**Izolace tepelné**								
159	713141111R00	Izolace tepelná střech plně lep.asfaltem, 1vrstvá	m2	153,40	41,00	6 289,56	0,00229	0,35130		
		cca 40% plochy								
		0,4*383,51		153,40						
176	28375764.A	Deska polystyrén EPS 70 S	m3	4,60	1 506,24	6 931,87	0,01750	0,08054		
		0,4*(383,51*0,03)		4,60						
171	998713102R00	Přesun hmot pro izolace tepelné, výšky do 12 m	t	0,43	589,00	254,35				
	Celkem za	***713 Izolace tepelné***				**13 475,78**		**0,43183**		

POLOŽKOVÝ ROZPOČET

Rozpočet	**OZ 07.2 Trhliny v místě styku střešních pane**	JKSO	
Objekt	Název objektu	SKP	
SO 01	**Rekonstrukce objektu ÚP**	Měrná jednotka	
Stavba	Název stavby	Počet jednotek	
14.06	**ÚP ČR KrP Jihlava - nákup a rekonstrukce budovy**	Náklady na m.j.	
Projektant		Typ rozpočtu	
Zpracovatel projektu			
Objednatel			
Dodavatel		Zakázkové číslo	
Rozpočtoval		Počet listů	

ROZPOČTOVÉ NÁKLADY

Základní rozpočtové náklady			**Ostatní rozpočtové náklady**	
	HSV celkem	-26 751,07	Ztížené výrobní podmínky	0,00
Z	PSV celkem	-7 925,28	Oborová přirážka	0,00
R	M práce celkem	0,00	Přesun stavebních kapacit	0,00
N	M dodávky celkem	0,00	Mimostaveništní doprava	0,00
ZRN celkem		-34 676,35	Zařízení staveniště	0,00
			Provoz investora	0,00
HZS		0,00	Kompletační činnost (IČD)	0,00
ZRN+HZS		-34 676,35	Ostatní náklady neuvedené	0,00
ZRN+ost.náklady+HZS		-34 676,35	Ostatní náklady celkem	0,00

Vypracoval	**Za zhotovitele**	**Za objednatele**
Jméno : ING. WETTEROVÁ	Jméno : ING. KNEBL	Jméno : ING. HRDLIČKA
Datum : 13. 2. 2015	Datum : 13. 2. 2015	Datum : 16. 2. 2015
Podpis :	Podpis: ZIPP Brno s.r.o. Kastanová 34, Brno 620 00 IČO: 499 75 561 DIČ: CZ499 75 561	Podpis:

Základ pro DPH	21,0	%	-34 676,35 Kč
DPH	21,0	%	-7 282,03 Kč
Základ pro DPH	0,0	%	0,00 Kč
DPH	0,0	%	0,00 Kč
CENA ZA OBJEKT CELKEM			**-41 958,39 Kč**

Poznámka :

REKAPITULACE STAVEBNÍCH DÍLŮ

Stavební díl		HSV	PSV	Dodávka	Montáž	HZS
61	Upravy povrchů vnitřní	-26 279	0	0	0	0
99	Staveništní přesun hmot	-473	0	0	0	0
784	Malby	0	-7 925	0	0	0
	CELKEM OBJEKT	**-26 751**	**-7 925**	**0**	**0**	**0**

VEDLEJŠÍ ROZPOČTOVÉ NÁKLADY

Název VRN	Kč	%	Základna	Kč
Ztížené výrobní podmínky	0	0,0	-34 676	0
Oborová přirážka	0	0,0	-34 676	0
Přesun stavebních kapacit	0	0,0	-34 676	0
Mimostaveništní doprava	0	0,0	-34 676	0
Zařízení staveniště	0	0,0	-34 676	0
Provoz investora	0	0,0	-34 676	0
Kompletační činnost (IČD)	0	0,0	-34 676	0
Rezerva rozpočtu	0	0,0	-34 676	0
CELKEM VRN				**0**

Položkový rozpočet

Stavba :	**14.06 ÚP ČR KrP Jihlava - nákup a rekonstrukce budo**	Rozpočet: OZ 07.2
Objekt :	**SO 01 Rekonstrukce objektu ÚP**	Trhliny v místě styku střešních panelů Spiroll

P.č.	Číslo položky	Název položky	MJ	množství	cena / MJ	celkem (Kč)	hmotnost / MJ	hmotnost celk.(t)	dem.hmot / MJ	dem. hmot. celk.(t)
Díl:	**61**	**Upravy povrchů vnitřní**								
57	611421331R00	Oprava váp.omítek stropů do 30% plochy - štukových	m2	-208,56	126,00	-26 278,56	0,01888	-3,93761		
	Celkem za	***61 Upravy povrchů vnitřní***				**-26 278,56**		**-3,93761**		
Díl:	**99**	**Staveništní přesun hmot**								
147	998011002R00	Přesun hmot pro budovy zděné výšky do 12 m	t	-3,94	120,00	-472,51				
	Celkem za	***99 Staveništní přesun hmot***				**-472,51**				
Díl:	**784**	**Malby**								
451	784191101R00	Penetrace podkladu univerzální 1x	m2	-208,56	10,00	-2 085,60	0,00007	-0,01460		
452	784195212R00	Malba tekutá, bílá, 2 x	m2	-208,56	28,00	-5 839,68	0,00015	-0,03128		
	Celkem za	***784 Malby***				**-7 925,28**		**-0,04588**		

Vážená paní
Darina Navrátilová
Odpovědný zástupce objednatele

Česká republika – Úřad práce České republiky
Karlovo náměstí 1359/1
128 00 Praha 28

ÚSTÍ NAD LABEM 11.01.2015

Stavba: ÚP ČR Jihlava – nákup a rekonstrukce budovy
Stavební objekt: SO 01

Poruchy na styku stěn a střešních panelů

Po ukončení prací spojených s odstraňováním střešního pláště, bylo s několikadenní časovou prodlevou zpozorováno spontánní vytvoření značného množství trhlin, nacházejících se jak v místech podélných styků železobetonových panelů tl. 250mm (panely Spiroll), tak i v místech styku těchto panelů a stěn. Výskyt trhlin byl konstatován již ve statickém posouzení objektu (Ing. Libor Kavalec) s datem zpracování 04/2012. Konkrétně je zde uvedeno, cituji: „Při vizuální prohlídce byly zjištěny vady a poruchy, které nemají vliv na únosnost, použitelnost, stabilitu a bezpečnost nosné konstrukce." dále v textu je pak uvedeno: „Trhlinky, které se vyskytují v minimální míře, jsou zjištěny ve spárách mezi stropními resp. střešními panely." Je tedy zřejmé, že trhliny byly v místech styků panelů přítomny již v minulosti, avšak v daleko menší míře, než nyní.

Na základě provedeného krátkodobého sledování aktivity pomocí sádrových terčů (výsledkem byly neporušené terče a tudíž i negativní pohyb), vizuálního průzkumu a statického rozboru je možné konstatovat, že zpozorované poruchy vznikly s největší pravděpodobností z důvodu odlehčení střešní kce tvořené panely Spiroll. Tyto jsou předpjaté a cíleně vyrobené jako nadvýšené. Jejich odlehčením tak došlo k částečnému "vrácení se" do původní polohy a tím i k porušení přechodu mezi stěnami a panely a dále došlo také k porušení zálivky ve spojích mezi jednotlivými panely.

Tento stav však způsobuje komplikace nejen v interiéru ale i exteriéru. Rozdílným vzepětím jednotlivých panelů došlo k vytvoření zlomů, dosahujících lokálně i několik cm. Nerovnosti znemožňují pokládku střešních souvrství navržených projektem a bude tak nutné přistoupit k jejich vyrovnání. Z hlediska finanční náročnosti je nejvýhodnější toto provést z desek pěnového polystyrenu EPS 100Z potřebné tloušťky.

Valbek, spol. s r.o.
středisko Ústí n. L.
Děčínská 717/21
400 03 Ústí n. L.
IČ: 48266230

Bc. Tomáš Frajer
projektant / AD
e-mail: frajer@valbek.cz

Jelikož bude stávající odlehčení střešní konstrukce, způsobené odstraněním spádové vrstvy tvořené štěrkovým násypem a dále odstraněním neobvykle velkého počtu vrstev asfaltových pásů, s určitostí vyšší než zatížení novou konstrukcí střešního pláště, nelze předpokládat opětovné navrácení střešních panelů do výchozího stavu. Z důvodu dalšího možného pohybu nebo vzájemného posunu panelů se finančně nejméně nákladná varianta opravy trhlin vyplněním pružným tmelem s následným přebandážováním jeví jako nespolehlivá, navrhuji provést snížené kazetové minerální podhledy i v místech, kde původní projektovou dokumentací navrženy nejsou.

Valbek, spol. s r.o.
středisko Ústí n. L.
Děčínská 717/21
400 03 Ústí n. L.
IČ: 48266230

Bc. Tomáš Frajer
projektant / AD
e-mail: frajer@valbek.cz

INTEGROVANÝ OPERAČNÍ PROGRAM

EVROPSKÁ UNIE
EVROPSKÝ FOND PRO REGIONÁLNÍ ROZVOJ
ŠANCE PRO VÁŠ ROZVOJ

MPSV

OZNÁMENÍ ZMĚNY

číslo OZ: 8

Zhotovitel:	ZIPP Brno s.r.o. Kaštanová 34, 620 00 Brno IČ: 499 75 561	
Investor:	Česká republika - Úřad práce České republiky Dobrovského 1278/25, 170 00 Praha 7 IČ: 724 96 991	Datum: 16.2.2015

Název akce: **ÚP ČR KrP JIHLAVA - NÁKUP A REKONSTRUKCE BUDOVY**
realizovaného v rámci programu IOP pod číslem CZ.1.06/3.3.00/04.08415
identifikační číslo ISPROFIN 113V34D000016

Způsob odeslání / předání	poštou	e-mailem	faxem	osobně
datum:				X

Odkazy	
na specifikaci:	
na výkresy:	D.1.1.2.10
na rozpočtové podklady:	smluvní rozpočet
na jinou část smlouvy:	

Předmět změny: Lokálně narušené dřevěné prvky stropu

Popis a zdůvodnění změny:

Při částečném rozkrytí konstrukce podlahy v 1.NP bylo zjištěno, že některé dřevěné trámy, tvořící nosnou konstrukci stropu 1.PP, jsou uhnilé. Z hlediska statického je výměna narušených částí nezbytně nutná. Bylo tedy navrženo vyřezání těchto částí, nahrazení novými a spřažení ocelovou konstrukcí dle návrhu statika.

Počet připojených listů specifikací:

Důvod změny:

záměr objednavatele	chyba v PD	návrh zhotovitele	vyšší moc	jiné okolnosti
				X

Oznámení vydává: odpovědný zástupce zhotovitele - Ing. Oldřich Knebl

ZIPP Brno s.r.o.
Kaštanová 34, Brno 620 00
IČO: 499 75 561
DIČ: CZ499 75 561

.....

Stanovisko technického dozoru stavby:
SOUHLASÍM SE ZPŮSOBEM OCENĚNÍ GEN. PROJEKTANTEM NAVRŽENÝCH POLOŽEK OZ 8. KE ZMĚNĚ CENY NUTNO POSTUPOVAT V SOULADU SE ZÁKONEM Č. 137/2006 Sb. SCHVÁLENÍ ZMĚNY PODLÉHÁ ROZHODNUTÍ OPRÁVNĚNÉHO ZÁSTUPCE OBJEDNATELE.

Valbek, spol. s r.o.
středisko Ústí n. L.
Dělnická 777/23
400 03 Ústí n. L.
IČ: 46 [illegible] 230

Stanovisko projektanta stavby:
viz příloha

Příloha: Rozpočet - Lokálně narušené dřevěné prvky stropu
Vyjádření projektanta včetně odůvodnění nezbytnosti

POLOŽKOVÝ ROZPOČET

Rozpočet	**OZ 08 Lokálně narušené dřevěné prvky str**	JKSO	
Objekt	Název objektu	SKP	
SO 01	**Rekonstrukce objektu ÚP**	Měrná jednotka	
Stavba	Název stavby	Počet jednotek	
14.06	**ÚP ČR KrP Jihlava - nákup a rekonstrukce budovy**	Náklady na m.j.	
Projektant		Typ rozpočtu	
Zpracovatel projektu			
Objednatel			
Dodavatel		Zakázkové číslo	
Rozpočtoval		Počet listů	

ROZPOČTOVÉ NÁKLADY

Základní rozpočtové náklady			**Ostatní rozpočtové náklady**	
	HSV celkem	2 378,68	Ztížené výrobní podmínky	0,00
Z	PSV celkem	1 967,17	Oborová přirážka	0,00
R	M práce celkem	957,82	Přesun stavebních kapacit	0,00
N	M dodávky celkem	1 080,92	Mimostaveništní doprava	0,00
ZRN celkem		6 384,58	Zařízení staveniště	0,00
			Provoz investora	0,00
HZS		700,50	Kompletační činnost (IČD)	0,00
ZRN+HZS		7 085,08	Ostatní náklady neuvedené	0,00
ZRN+ost.náklady+HZS		7 085,08	Ostatní náklady celkem	0,00

Vypracoval	**Za zhotovitele**	**Za objednatele**
Jméno : ING. WETTEROVÁ	Jméno : ING. KNEBL	Jméno : ING. HRDLIČKA
Datum : 13.2.2015	Datum : 13.2.2015	Datum : 16.2.2015
Podpis : Wetterová	Podpis: ZIPP Brno s.r.o. Kaštanová 34, Brno 620 00 IČO: 499 75 561 DIČ: CZ499 75 561	Podpis:

Základ pro DPH	21,0	%	7 085,08 Kč
DPH	21,0	%	1 487,87 Kč
Základ pro DPH	0,0	%	0,00 Kč
DPH	0,0	%	0,00 Kč
CENA ZA OBJEKT CELKEM			**8 572,95 Kč**

Poznámka :

REKAPITULACE STAVEBNÍCH DÍLŮ

Stavební díl		HSV	PSV	Dodávka	Montáž	HZS
762	Konstrukce tesařské	0	1 967	0	0	701
97	Prorážení otvorů	2 360	0	0	0	0
99	Staveništní přesun hmot	18	0	0	0	0
M43	Montáže ocelových konstrukcí	0	0	1 081	958	0
	CELKEM OBJEKT	**2 379**	**1 967**	**1 081**	**958**	**701**

VEDLEJŠÍ ROZPOČTOVÉ NÁKLADY

Název VRN	Kč	%	Základna	Kč
Ztížené výrobní podmínky	0	0,0	4 346	0
Oborová přirážka	0	0,0	4 346	0
Přesun stavebních kapacit	0	0,0	4 346	0
Mimostaveništní doprava	0	0,0	4 346	0
Zařízení staveniště	0	0,0	5 304	0
Provoz investora	0	0,0	5 304	0
Kompletační činnost (IČD)	0	0,0	6 385	0
Rezerva rozpočtu	0	0,0	6 385	0
CELKEM VRN				**0**

Položkový rozpočet

Stavba :	14.06 ÚP ČR KrP Jihlava - nákup a rekonstrukce budo	Rozpočet: OZ 08
Objekt :	SO 01 Rekonstrukce objektu ÚP	Lokálně narušené dřevěné prvky stropu

P.č.	Číslo položky	Název položky	MJ	množství	cena / MJ	celkem (Kč)	hmotnost / MJ	hmotnost celk.(t)	dem.hmot / MJ	dem. hmot. celk.(t)
Díl:	**762**	**Konstrukce tesařské**								
682	900 RT2	Hzs Práce v tarifní třídě 5	h	3,00	233,50	700,50				
		Odřezání napadených konců stropních trámů a doplnění nových částí (1,92 m).								
683	60512111	Řezivo jehličnaté - hranoly - jak. I L=2-3,5 m	m3	0,11	6 255,00	672,41	0,55000	0,05913		
		0,2*0,28*1,92		0,11						
684	762313112R00	Montáž svorníků, šroubů délky 300 mm	kus	4,00	30,60	122,40				
685	762313113R00	Montáž svorníků, šroubů délky 450 mm	kus	10,00	53,30	533,00				
686	31179131	Tyč závitová M20, DIN 975, poz.	m	4,50	102,10	459,45	0,00208	0,00936		
687	31179129	Tyč závitová M16, DIN 975, poz.	m	1,32	62,28	82,21	0,00133	0,00176		
688	273114009000	Podložka gumová 09304 d8	kus	1,00	11,79	11,79				
689	998762102R00	Přesun hmot pro tesařské konstrukce, výšky do 12 m	t	0,07	1 223,00	85,90				
	Celkem za	***762 Konstrukce tesařské***				**2 667,67**		**0,07024**		
Díl:	**97**	**Prorážení otvorů**								
145	975043111R00	Jednořad.podchycení stropů do 3,5 m,do 750 kg/m	m	8,43	280,00	2 360,40	0,01807	0,15233		
		průvlak po 1. sloup:3,41		3,41						
		trám:5,02		5,02						
	Celkem za	***97 Prorážení otvorů***				**2 360,40**		**0,15233**		
Díl:	**99**	**Staveništní přesun hmot**								
147	998011002R00	Přesun hmot pro budovy zděné výšky do 12 m	t	0,15	120,00	18,28				
	Celkem za	***99 Staveništní přesun hmot***				**18,28**				
Díl:	**M43**	**Montáže ocelových konstrukcí**								
663	430863003R00	Osazování ocel. válcovaných profilů hm. do 2500 kg	kg	53,21	18,00	957,82				
		0,49*18,8+2*1*22		53,21						
674	13384440	Tyč průřezu U 160, střední, jakost oceli 11375	T	0,01	29 300,00	269,56	1,00000	0,00920		
		0,49*18,8/1000		0,01						
680	13483410	Tyč průřezu U 180, hrubé, jakost oceli 11375	T	0,04	18 440,00	811,36	1,00000	0,04400		
		2*1,0*22,0/1000		0,04						
	Celkem za	***M43 Montáže ocelových konstrukcí***				**2 038,74**		**0,05320**		

Vážená paní
Darina Navrátilová
Odpovědný zástupce objednatele

Česká republika – Úřad práce České republiky
Karlovo náměstí 1359/1
128 00 Praha 28

ÚSTÍ NAD LABEM 29.10.2014

Stavba: ÚP ČR Jihlava – nákup a rekonstrukce budovy
Stavební objekt: SO 01

Lokálně narušené dřevěné prvky stropu

Při rozkrývání konstrukce podlahy */nutné k určení skutečné polohy v nižším podlaží umístěné nosné stěny/*, bylo u některých nosných prvků stropu 1PP zjištěno jejich lokální narušení. Konkrétně se jedná o střední průvlak tvořený párem dřevěných trámů průřezu 200×280mm a také krajní dřevěnou stropnici průřezu rovněž 200×280mm. Narušení prvků bylo projektantem posouzeno jako hloubkové, zapříčiněné vlhkostí – vyloučena degradace biotickými činiteli (škůdci). Hlavní příčinou narušení je nevhodná konstrukční úprava uložení dřevěných prvků do kapes ve zdivu a nedostatečné nebo zcela chybějící ošetření hmoty dřeva, které by vlivům vlhkosti vzdorovalo.

Z důvodu pokročilého stadia degradace (hloubkového narušení) dřevěných prvků je navrženo odstranění takto narušených částí – řez musí být proveden viditelně nenarušeným, zdravým dřevem a čelní plochy řezaných částí trámů ošetřeny vhodnou chemií. V případě krajní stropnice bude odstraněná dřevěná část nahrazena novou, shodného průřezu. Doplněná část stropnice bude na jednom svém konci uložena do stávající kapsy ve zdivu a na druhém konci jednostranně osazena ocelovou příložkou */přesahující čelo doplňované stropnice o délku jejího uložení/* profilu U160, kterou se provede uložení na střední průvlak. Vzájemné spojení příložky se stropnicí bude provedeno svorníky 4×M16 */pevnostní třída 5.6/*. V případě středního průvlaku již nebude odstraněná dřevěná část nahrazena, provede se pouze oboustranné osazení ocelových příložek profilu U180 a jejich vzájemné spojení s průvlakem svorníky 6×M20 */pevnostní třída 5.6/*. Dále se příložky v dostatečné délce uloží do stávající kapsy ve zdivu a zabetonují.

Předpokládané umístění řezů, délky částí dřevěných prvků nutných k odstranění a navržený způsob nahrazení */včetně uvedení dimenzí jednotlivých prvků/* je zřejmý z výkresu D.1.1.2.10., který je přílohou tohoto vyjádření.

Valbek, spol. s r.o.
středisko Ústí n. L.
Děčínská 717/23
400 03 Ústí n. L.
IČ: 48266230

Bc. Tomáš Frajer
projektant / AD
e-mail: frajer@valbek.cz

PŮDORYS - VÝŘEZ
M 1:40

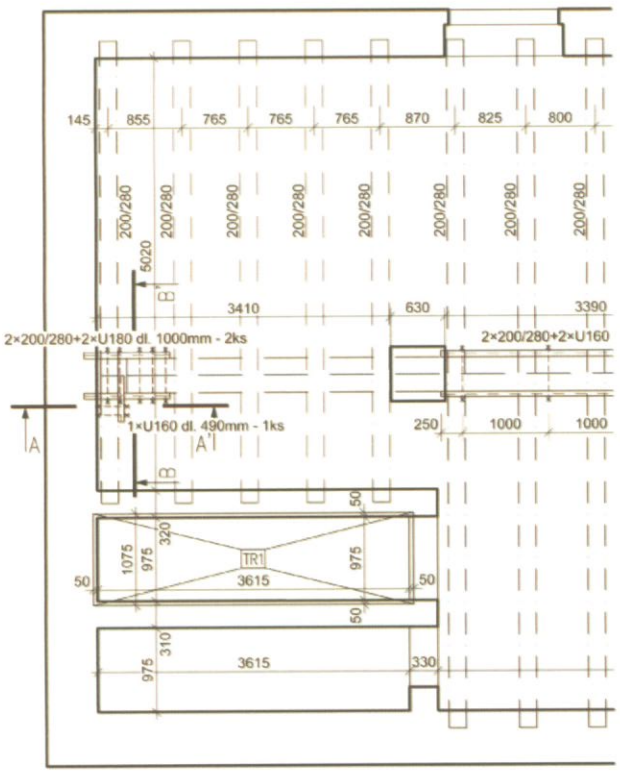

PRŮVLAK - ŘEZ A-A'
M 1:10

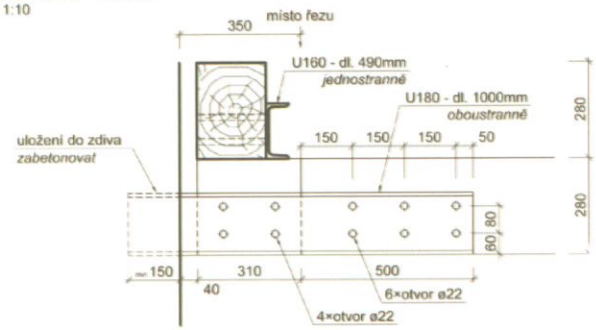

STROPNICE - ŘEZ B-B'
M 1:10

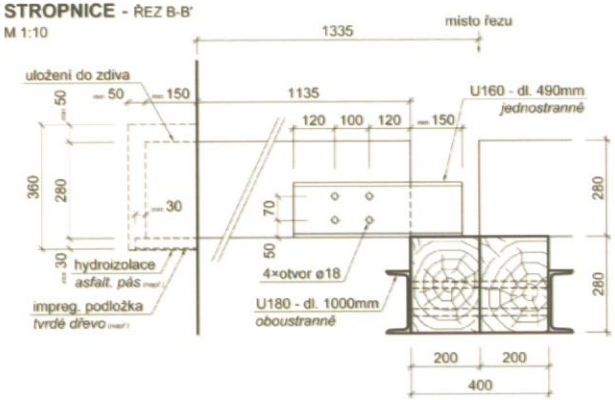

STROPNICE - ŘEZ OSAMI PRVKU
M 1:20

POZNÁMKA

*vyznačené otvory doplnit příslušnými svorníky (je svorníku vždy o 2mm menší než a otvoru tzn. pro otvor ø18mm je uvažován svornik ø16mm)

Ing. Jiří Žižka
autorizovaný inženýr pro pozemní stavby
ČKAIT - 0500178

SO 01	Rekonstrukce budovy ÚP		
Objednatel: Úřad práce ČR	**Česká republika - Úřad práce České republiky** Karlovo náměstí 1359/1, 128 00 Praha 28		
Zhotovitel DPS - Revize: valbek	**Valbek, spol. s r.o.** Vaňurova 505/17 460 02 Liberec 3	HIP: Bc. Tomáš Frajer	
Vypracoval: Ing.Filip Jandejsek		Zak. číslo: 13-UL31-004	
Zodp. projektant: Ing.Filip Jandejsek		Datum: 10/2014	
Tech. kontrola: Ing.Jiří Žižka		Stupeň: DPS - Revize	
Akce: ÚP ČR Jihlava - nákup a rekonstrukce budovy		Počet formátů: 3×A4	
		Měřítko: 1:40	
		Č. přílohy: D.1.1.2 10	Paré
Zhotovitel: Agrol Plast spol. s r.o. Chrastavská 40 400 02 Liberec 1	Příloha: SANACE DŘEVĚNÝCH PRVKŮ STROPU 1PP		

INTEGROVANÝ OPERAČNÍ PROGRAM

EVROPSKÁ UNIE
EVROPSKÝ FOND PRO REGIONÁLNÍ ROZVOJ
ŠANCE PRO VÁŠ ROZVOJ

MPSV

OZNÁMENÍ ZMĚNY

číslo OZ: 9

Zhotovitel:	ZIPP Brno s.r.o. Kaštanová 34, 620 00 Brno IČ: 499 75 561	
Investor:	Česká republika - Úřad práce České republiky Dobrovského 1278/25, 170 00 Praha 7 IČ: 724 96 991	Datum: 16.2.2015

Název akce: **ÚP ČR KrP JIHLAVA - NÁKUP A REKONSTRUKCE BUDOVY**
realizovaného v rámci programu IOP pod číslem CZ.1.06/3.3.00/04.08415
identifikační číslo ISPROFIN 113V34D000016

Způsob odeslání / předání	poštou	e-mailem	faxem	osobně
datum:				X

Odkazy	
na specifikaci:	
na výkresy:	D.1.1.4.1.7
na rozpočtové podklady:	smluvní rozpočet
na jinou část smlouvy:	

Předmět změny: Nefunkční kanalizační systém

Popis a zdůvodnění změny:

V průběhu realizace stavby byl zjištěn havarijní stav kanalizačního systému. Provedením kamerové zkoušky vyšlo najevo, že potrubí vedené pod podlahou v suterénu je neprůchozí, odpadní vody jsou v něm kumulovány, zřejmě dochází i ke značným průsakům, ale hlavně nelze určit trasu vedení kanalizačního systému vně objektu. Následně bylo přistoupeno k barvící zkoušce, kde byly hlídány okolní šachty, avšak ani v nich nebyla barva zpozorována. Z výše zmíněných důvodů bylo navrženo zrušení stávajícího napojení a vybudování nového kanalizačního systému, který navíc povede pouze po pozemku investora.

Počet připojených listů specifikací:

Důvod změny:

záměr objednavatele	chyba v PD	návrh zhotovitele	vyšší moc	jiné okolnosti
		X		

Oznámení vydává: odpovědný zástupce zhotovitele Ing. Oldřich Knebl

ZIPP Brno s.r.o.
Kaštanová 34, Brno 620 00
IČO: 499 75 561
DIČ: CZ499 75 561

.....

Stanovisko technického dozoru stavby:

SOUHLASÍM SE ZPŮSOBEM OCENĚNÍ - OCENĚNÍ GEN. PROJEKTANTEM NAVRŽENÝCH POLOŽEK OZ 9. KE ZMĚNĚ CENY NUTNO POSTUPOVAT V SOULADU SE ZÁKONEM Č. 137/2006 Sb. SCHVÁLENÍ ZMĚNY PODLÉHÁ ROZHODNUTÍ OPRÁVNĚNÉHO ZÁSTUPCE OBJEDNATELE.

Stanovisko projektanta stavby:

viz příloha

Valbek, spol. s r.o.
středisko Ústí n. L.
Dělnická 717/21
400 03 Ústí n. L.
IČ 48266230

Příloha: Rozpočet - Nefunkční kanalizační systém - vícepráce
Rozpočet - Nefunkční kanalizační systém - méněpráce
Vyjádření projektanta včetně odůvodnění nezbytnosti

POLOŽKOVÝ ROZPOČET

Rozpočet	**OZ 09.1 Nefunkční kanalizační systém - více**	JKSO	
Objekt	Název objektu	SKP	
SO 01	**Rekonstrukce objektu ÚP**	Měrná jednotka	
Stavba	Název stavby	Počet jednotek	
14.06	**ÚP ČR KrP Jihlava - nákup a rekonstrukce budovy**	Náklady na m.j.	
Projektant		Typ rozpočtu	
Zpracovatel projektu			
Objednatel			
Dodavatel		Zakázkové číslo	
Rozpočtoval		Počet listů	

ROZPOČTOVÉ NÁKLADY

Základní rozpočtové náklady			**Ostatní rozpočtové náklady**	
	HSV celkem	162 893,70	Ztížené výrobní podmínky	0,00
Z	PSV celkem	59 487,86	Oborová přirážka	0,00
R	M práce celkem	0,00	Přesun stavebních kapacit	0,00
N	M dodávky celkem	0,00	Mimostaveništní doprava	0,00
ZRN celkem		222 381,56	Zařízení staveniště	0,00
			Provoz investora	0,00
HZS		467,00	Kompletační činnost (IČD)	0,00
ZRN+HZS		222 848,56	Ostatní náklady neuvedené	0,00
ZRN+ost.náklady+HZS		222 848,56	Ostatní náklady celkem	0,00

Vypracoval	**Za zhotovitele**	**Za objednatele**
Jméno : ING. WETTEROVÁ	Jméno : ING. KNEBL	Jméno : ING. HRDLIČKA
Datum : 13.2.2015	Datum : 13.2.2015	Datum : 16.2.2015
Podpis :	Podpis: ZIPP Brno s.r.o. Kaštanová 34, Brno 620 00 IČO: 499 75 561 DIČ: CZ499 75 561	Podpis:

Základ pro DPH	21,0	%	222 848,56 Kč
DPH	21,0	%	46 798,20 Kč
Základ pro DPH	0,0	%	0,00 Kč
DPH	0,0	%	0,00 Kč
CENA ZA OBJEKT CELKEM			**269 646,76 Kč**

Poznámka :

REKAPITULACE STAVEBNÍCH DÍLŮ

Stavební díl		HSV	PSV	Dodávka	Montáž	HZS
1	Zemní práce	31 840,59	0,00	0,00	0,00	0,00
5	Komunikace	67 651,05	0,00	0,00	0,00	0,00
721	Vnitřní kanalizace	0,00	59 487,86	0,00	0,00	0,00
8	Trubní vedení	40 262,00	0,00	0,00	0,00	467,00
97	Prorážení otvorů	2 344,70	0,00	0,00	0,00	0,00
D96	Přesuny suti a vybouraných hmot	20 795,36	0,00	0,00	0,00	0,00
	CELKEM OBJEKT	**162 893,70**	**59 487,86**	**0,00**	**0,00**	**467,00**

VEDLEJŠÍ ROZPOČTOVÉ NÁKLADY

Název VRN	Kč	%	Základna	Kč
Ztížené výrobní podmínky	0,00	0,00	222 381,56	0,00
Oborová přirážka	0,00	0,00	222 381,56	0,00
Přesun stavebních kapacit	0,00	0,00	222 381,56	0,00
Mimostaveništní doprava	0,00	0,00	222 381,56	0,00
Zařízení staveniště	0,00	0,00	222 381,56	0,00
Provoz investora	0,00	0,00	222 381,56	0,00
Kompletační činnost (IČD)	0,00	0,00	222 381,56	0,00
Rezerva rozpočtu	0,00	0,00	222 381,56	0,00
CELKEM VRN				**0,00**

Položkový rozpočet

Stavba :	**14.06 ÚP ČR KrP Jihlava - nákup a rekonstrukce budo**	Rozpočet: OZ 09.1
Objekt :	**SO 01 Rekonstrukce objektu ÚP**	Nefunkční kanalizační systém - vícepráce

P.č.	Číslo položky	Název položky	MJ	množství	cena / MJ	celkem (Kč)	hmotnost / MJ	hmotnost celk.(t)	dem.hmot / MJ	dem. hmot. celk.(t)
Díl:	**1**	**Zemní práce**								
4	132301211R00	Hloubení rýh š.do 200 cm hor.4 do 100 m3, STROJNĚ	m3	40,69	120,00	4 882,44				
		(2,5*2,2+1,2*18,8)*(1,7-0,15-0,1)		40,69						
5	132301209R00	Příplatek za lepivost - hloubení rýh 200cm v hor.4	m3	40,69	1,00	40,69				
17	151101101R00	Pažení a rozepření stěn rýh - příložné - hl. do 2m	m2	74,12	88,70	6 574,44	0,00099	0,07338		
		(2,5+21+1,3+18,8)*1,7		74,12						
18	151101111R00	Odstranění pažení stěn rýh - příložné - hl. do 2 m	m2	74,12	19,20	1 423,10				
184	175101101R00	Obsyp potrubí bez prohození sypaniny	m3	5,05	276,93	1 399,27				
		obsyp potrubí pískem:(2,5*2,2+1,2*18,8)*0,2		5,61						
		odpočet šachta:-(Pi*0,5^2)*0,2		-0,16						
		odpočet potrubí:-(Pi*0,08^2)*20		-0,40						
185	174101102R00	Zásyp ruční se zhutněním	m3	29,07	222,62	6 471,16				
		podsyp potrubí pískem:(2,5*2,2+1,2*18,8)*0,2		5,61						
		zpětný zásyp zeminou z výkopu:(2,5*2,2+1,2*18,8)*0,86		24,13						
		odpočet šachta:-(Pi*0,5^2)*0,86		-0,68						
183	58152369	Písek praný 0 - 17 Ch	T	21,33	196,65	4 194,47	1,00000	21,32960		
		obsyp potrubí pískem:(2,5*2,2+1,2*18,8)*0,2*2		11,22						
		odpočet šachta:-(Pi*0,5^2)*0,2*2		-0,31						
		odpočet potrubí:-(Pi*0,08^2)*20*2		-0,80						
		podsyp potrubí pískem:(2,5*2,2+1,2*18,8)*0,2*2		11,22						
7	161101102R00	Svislé přemístění výkopku z hor.1-4 do 4,0 m	m3	40,69	30,00	1 220,61				
8	162701105R08	Vodorovné přemístění výkopku z hor.1-4 do 10000 m kapacita 8 t	m3	17,23	120,00	2 067,70				
		40,687-(2,5*2,2+1,2*18,8)*0,86+(Pi*0,5^2)*0,86		17,23						
9	199000005R00	Poplatek za skládku zeminy 1- 4	t	31,01	115,00	3 566,71				
		17,2305*1,8		31,01						
	Celkem za	***1 Zemní práce***				**31 840,59**		**21,40298**		
Díl:	**5**	**Komunikace**								
18	919735113R00	Řezání stávajícího živičného krytu tl. 10 - 15 cm	m	45,80	105,50	4 831,90				
		3+0,8+21,5+18,3+2,2		45,80						
19	113108315R00	Odstranění krytu pl.do 50 m2, živice tl. 15 cm	m2	49,46	249,00	12 315,54			-0,33000	-16,32180
		3,0*2,7+2,2*18,8		49,46						
20	113107510R00	Odstranění podkladu pl. 50 m2,kam.drcené tl.10 cm	m2	49,46	168,00	8 309,28			-0,22000	-10,88120

Položkový rozpočet

Stavba :	**14.06 ÚP ČR KrP Jihlava - nákup a rekonstrukce budo**	Rozpočet: OZ 09.1
Objekt :	**SO 01 Rekonstrukce objektu ÚP**	Nefunkční kanalizační systém - vícepráce

P.č.	Číslo položky	Název položky	MJ	množství	cena / MJ	celkem (Kč)	hmotnost / MJ	hmotnost celk.(t)	dem.hmot / MJ	dem. hmot. celk.(t)
4	577112123RT2	Beton asfalt. ACO 11. š.nad 3 m, tl.4 cm plochy 201-1000 m2	m2	48,67	193,00	9 394,20	0,10373	5,04902		
		3,0*2,7+2,2*18,8-Pi*0,5^2		48,67						
5	577114126R00	Beton asf.ACL 16 š.nad 3 m, tl. 7 cm	m2	48,67	331,00	16 111,29	0,18152	8,83541		
6	567122112R00	Podklad z kameniva zpev.cementem tl.13 cm	m2	48,67	181,00	8 810,10	0,33206	16,16289		
7	564761111R00	Podklad z kameniva drceného vel.32-63 mm,tl. 20 cm	m2	48,67	133,00	6 473,72	0,38625	18,80056		
17	998223095R00	Přesun hmot, komunik. dlážděné, připl. dalších 5km	t	70,25	20,00	1 405,02				
	Celkem za	***5 Komunikace***				**67 651,05**		**48,84788**		**-27,20300**
Díl:	**721**	**Vnitřní kanalizace**								
176	721176222R00	Potrubí KG svodné (ležaté) v zemi DN 100 x 3,2 mm	m	0,31	234,90	72,82	0,00209	0,00065		
198	721176223R00	Potrubí KG svodné (ležaté) v zemi DN 125 x 3,2 mm	m	2,66	648,00	1 723,68	0,00250	0,00665		
199	721176224R00	Potrubí KG svodné (ležaté) v zemi DN 160 x 4,0 mm	m	16,87	649,00	10 948,63	0,00355	0,05989		
200	721176213R00	Potrubí KG odpadní svislé D 125 x 3,2 mm	m	19,58	556,00	10 886,48	0,00195	0,03818		
201	721176135R00	Potrubí HT svodné (ležaté) zavěšené D 110 x 2,7 mm	m	0,17	566,00	96,22	0,00137	0,00023		
202	721176136R00	Potrubí HT svodné (ležaté) zavěšené D 125 x 3,1 mm	m	35,75	869,00	31 066,75	0,00173	0,06185		
203	721154236R00	Kus čisticí ovál. víko, potr. ležaté D 125	kus	1,00	4 160,00	4 160,00	0,00450	0,00450		
204	28651662.A	Koleno kanalizační KGB 160/ 45° PVC	kus	2,00	128,63	257,26	0,00066	0,00132		
205	460490012RT1	Fólie výstražná z PVC, šířka 33 cm fólie PVC šířka 33 cm	m	22,00	10,50	231,00	0,00031	0,00682		
		22		22,00						
195	998721102R00	Přesun hmot pro vnitřní kanalizaci, výšky do 12 m	t	0,18	250,00	45,02				
	Celkem za	***721 Vnitřní kanalizace***				**59 487,86**		**0,18009**		
Díl:	**8**	**Trubní vedení**								
690	892855112R00	Kontrola kanalizace TV kamerou do 50 m	m	32,00	108,50	3 472,00				
		Cena obsahuje provedení kamerové zkoušky v délce 32 mb a vyhotovení CD záznamu.								
691	900 RT2	Hzs Práce v tarifní třídě 5 provedení barvící zkoušky	h	2,00	233,50	467,00				
692	894431531RAA	Šachta, D 1000 mm, dl.šach.skruže 1,5 m, přímá dno KG D 160 mm, poklop litina 12,5 t	kus	1,00	36 790,00	36 790,00	0,44902	0,44902		
	Celkem za	***8 Trubní vedení***				**40 729,00**		**0,44902**		
Díl:	**97**	**Prorážení otvorů**								
147	460680035RT1	Průraz zdivem v kamenné zdi tloušťky 100 cm plochy do 0,50 m2	kus	1,00	2 105,00	2 105,00	0,00914	0,00914		
148	971033341R00	Vybourání otv. zeď cihel. pl.0,09 m2, tl.30cm, MVC	kus	2,00	92,30	184,60	0,00034	0,00068	-0,05400	-0,10800
149	971011211R00	Vybourání výplní z lehk, bet. tl.15 cm, pl, 0,09m2	kus	1,00	55,10	55,10	0,00034	0,00034	-0,00100	-0,00100

Položkový rozpočet

Stavba :	**14.06 ÚP ČR KrP Jihlava - nákup a rekonstrukce budo**	Rozpočet: OZ 09.1
Objekt :	**SO 01 Rekonstrukce objektu ÚP**	Nefunkční kanalizační systém - vícepráce

P.č.	Číslo položky	Název položky	MJ	množství	cena / MJ	celkem (Kč)	hmotnost / MJ	hmotnost celk.(t)	dem.hmot / MJ	dem. hmot. celk.(t)
	Celkem za	***97 Prorážení otvorů***				**2 344,70**		**0,01016**		**-0,10900**
Díl:	**D96**	**Přesuny suti a vybouraných hmot**								
140	979081111R00	Odvoz suti a vybour. hmot na skládku do 1 km	t	27,31	207,00	5 653,58				
141	979081121R00	Příplatek k odvozu za každý další 1 km	t	245,81	12,00	2 949,70				
		27,312*9		245,81						
142	979082111R00	Vnitrostaveništní doprava suti do 10 m	t	27,31	164,00	4 479,17				
143	979082121R00	Příplatek k vnitrost. dopravě suti za dalších 5 m	t	273,12	18,24	4 981,71				
		27,312*10		273,12						
144	979999999R00	Poplatek za skladku	t	27,31	100,00	2 731,20				
	Celkem za	***D96 Přesuny suti a vybouraných hmot***				**20 795,36**				

POLOŽKOVÝ ROZPOČET

Rozpočet	**OZ 9.2 Nefunčkní kanalizační systém - mér**	JKSO	
Objekt	Název objektu	SKP	
SO 01	**Rekonstrukce objektu ÚP**	Měrná jednotka	
Stavba	Název stavby	Počet jednotek	
14.06	**ÚP ČR KrP Jihlava - nákup a rekonstrukce budovy**	Náklady na m.j.	
Projektant		Typ rozpočtu	
Zpracovatel projektu			
Objednatel			
Dodavatel		Zakázkové číslo	
Rozpočtoval		Počet listů	

ROZPOČTOVÉ NÁKLADY

Základní rozpočtové náklady			**Ostatní rozpočtové náklady**	
	HSV celkem	0,00	Ztížené výrobní podmínky	0,00
Z	PSV celkem	-3 458,96	Oborová přirážka	0,00
R	M práce celkem	0,00	Přesun stavebních kapacit	0,00
N	M dodávky celkem	0,00	Mimostaveništní doprava	0,00
ZRN celkem		-3 458,96	Zařízení staveniště	0,00
			Provoz investora	0,00
HZS		0,00	Kompletační činnost (IČD)	0,00
ZRN+HZS		-3 458,96	Ostatní náklady neuvedené	0,00
ZRN+ost.náklady+HZS		-3 458,96	Ostatní náklady celkem	0,00

Vypracoval	**Za zhotovitele**	**Za objednatele**
Jméno : ING. WETTEROVÁ	Jméno : ING. KNEBL	Jméno : ING. HRDLIČKA
Datum : 13.2.2015	Datum : 13.2.2015	Datum : 16.2.2015
Podpis : Wetterová	Podpis: ZIPP Brno s.r.o. Kaštanová 34, Brno 620 00 IČO: 499 75 561 DIČ: CZ499 75 561	Podpis:

Základ pro DPH	21,0	%	-3 458,96 Kč
DPH	21,0	%	-726,38 Kč
Základ pro DPH	0,0	%	0,00 Kč
DPH	0,0	%	0,00 Kč
CENA ZA OBJEKT CELKEM			**-4 185,34 Kč**

Poznámka :

REKAPITULACE STAVEBNÍCH DÍLŮ

Stavební díl	HSV	PSV	Dodávka	Montáž	HZS
721 Vnitřní kanalizace	0,00	-3 458,96	0,00	0,00	0,00
CELKEM OBJEKT	**0,00**	**-3 458,96**	**0,00**	**0,00**	**0,00**

VEDLEJŠÍ ROZPOČTOVÉ NÁKLADY

Název VRN	Kč	%	Základna	Kč
Ztížené výrobní podmínky	0,00	0,00	-3 458,96	0,00
Oborová přirážka	0,00	0,00	-3 458,96	0,00
Přesun stavebních kapacit	0,00	0,00	-3 458,96	0,00
Mimostaveništní doprava	0,00	0,00	-3 458,96	0,00
Zařízení staveniště	0,00	0,00	-3 458,96	0,00
Provoz investora	0,00	0,00	-3 458,96	0,00
Kompletační činnost (IČD)	0,00	0,00	-3 458,96	0,00
Rezerva rozpočtu	0,00	0,00	-3 458,96	0,00
CELKEM VRN				**0,00**

Položkový rozpočet

Stavba :	**14.06 ÚP ČR KrP Jihlava - nákup a rekonstrukce budo**	Rozpočet: OZ 9.2
Objekt :	**SO 01 Rekonstrukce objektu ÚP**	Nefunčkní kanalizační systém - méněpráce

P.č.	Číslo položky	Název položky	MJ	množství	cena / MJ	celkem (Kč)	hmotnost / MJ	hmotnost celk.(t)	dem.hmot / MJ	dem. hmot. celk.(t)
Díl:	**721**	**Vnitřní kanalizace**								
174	721176105R00	Potrubí HT odpadní DN 100 x 2,7 mm	m	-8,03	255,15	-2 048,85	0,00152	-0,01221		
175	721176116R00	Potrubí HT odpadní svislé DN 125 x 3,1 mm	m	-2,94	299,70	-881,12	0,00161	-0,00473		
179	721152218R00	Čisticí kus PE,pro odpadní svislé D 110 mm	kus	-3,00	174,78	-524,34	0,00055	-0,00165		
195	998721102R00	Přesun hmot pro vnitřní kanalizaci, výšky do 12 m	t	-0,02	250,00	-4,65				
	Celkem za	***721 Vnitřní kanalizace***				**-3 458,96**		**-0,01859**		

Vážená paní
Darina Navrátilová
Odpovědný zástupce objednatele

Česká republika – Úřad práce České republiky
Karlovo náměstí 1359/1
128 00 Praha 28

ÚSTÍ NAD LABEM 19.11.2014

Stavba: ÚP ČR Jihlava – nákup a rekonstrukce budovy
Stavební objekt: SO 01, IO 01

Nefunkční kanalizační systém

Při provádění prací spojených s demontáží vnitřních rozvodů kanalizace /*stávající rozvody připojovacích, odpadních a větracích potrubí*/ byla učiněna následující zjištění. Značný počet trubních spojů /*převážně u spojů litinových trub*/ se nacházel za hranicí své životnosti a vykazoval tak i netěsnosti doprovázené průsaky odpadních vod. Toto bylo v 1PP objektu ještě umocněno zjištěním, že odváděné odpadní vody jsou svévolně kumulovány ve stávajícím svodném potrubí, vedoucím pod podlahou. Přesná trasa vedení tohoto potrubí uvnitř objektu není známa a totéž platí i pro trasu vedení kanalizačního potrubí navazujícího vně objektu na potrubí svodné.

Pro zjištění rozsahu popř. příčiny výše zmíněné poruchy byla v této části kanalizace provedena odborná prohlídka, zahrnující i monitoring kamerovým systémem, jehož záznam na DVD je na vyžádání k dispozici u zhotovitele stavby. Výsledek této prohlídky je takový, že po cca 15 až 18m byla uvnitř potrubí zastižena dále neprostupná, souvislá hladina odpadních vod. Z tohoto důvodu nebylo možné určit skutečnou trasu vedení dále pokračujícího svodného potrubí a ani ověřit trasu vedení tohoto potrubí projektem předpokládanou. Na základě neúplných a hlavně neprůkazných výsledků získaných provedeným monitoringem dostupné části svodného potrubí bylo rozhodnuto o provedení barvící zkoušky. Snahou této zkoušky bylo zjištění množství a intenzity barvy, neprostupnou částí svodného potrubí protečené odpadní vody a dále také určení místa napojení vedení kanalizačního potrubí k potrubí jednotné kanalizační stoky. S určením reálného místa napojení je spojené i přibližné určení trasy vedení kanalizačního potrubí vně objektu ÚP, jež zde musí s určitostí pokračovat dále v sousedních pozemcích – tyto již nejsou ve vlastnictví investora a dle výpisu z KN nejsou zatíženy žádným věcným břemenem /*rozpor s předchozím tvrzením*/. Pro účely barvící zkoušky byla v místě začátku svodného potrubí, tedy tam kde začínal i monitoring, smísena voda s nejedovatým, ani jinak škodlivým barvivem. Touto směsí bylo následně svodné potrubí zalito. Žádná z kontrolovaných šachet však neprokázala výskyt /*byť i jen nepatrný*/ obarvené vody z objektu. Odpadní voda z objektu tedy buď neodtéká, nebo odtéká ale neznámo jak a kam. Pravděpodobnější variantou je nepochybně druhá zmíněná.

PD počítala ze zachováním stávajícího svodného potrubí, do kterého měla být nově zaústěna a ke kterému měla být nově připojena veškerá potrubí odpadních vod. Tento

předpoklad již není bez provedení kompletní rekonstrukce areálové kanalizace nebo úprav PD možné zodpovědně realizovat.

Po zhodnocení variantních řešení výše popsaného problému vč. zohlednění skutečností zjištěných přímo na stavbě /*např. nezbytné a v tomto konkrétním případě velmi komplikované zajištění souhlasu majitele sousedních pozemků se zapsáním věcného břemene, při napojení objektu na kanalizaci přes tyto vedoucí*/ navrhuji stávající **NEFUNKČNÍ NAPOJENÍ ZRUŠIT** a vytvořit nové se zaústěním do stávající šachty, umístěné poblíž místa přechodu rekonstruovaného objektu ÚP na stávající. Nové napojení objektu by tak bylo výhradně na vnitroareálovou kanalizaci – kapacitně dostatečnou.

Valbek, spol. s r.o.
středisko Ústí n. L.
Dělnická 717/21
400 03 Ústí n. L.
IČ: 48266230

Bc. Tomáš Frajer
projektant / AD
e-mail: frajer@valbek.cz

INTEGROVANÝ OPERAČNÍ PROGRAM

EVROPSKÁ UNIE
EVROPSKÝ FOND PRO REGIONÁLNÍ ROZVOJ
ŠANCE PRO VÁŠ ROZVOJ

MPSV

OZNÁMENÍ ZMĚNY

číslo OZ: 10

Zhotovitel:	ZIPP Brno s.r.o. Kaštanová 34, 620 00 Brno IČ: 499 75 561	
Investor:	Česká republika - Úřad práce České republiky Dobrovského 1278/25, 170 00 Praha 7 IČ: 724 96 991	Datum: 16.2.2015

Název akce: **ÚP ČR KrP JIHLAVA - NÁKUP A REKONSTRUKCE BUDOVY**
realizovaného v rámci programu IOP pod číslem CZ.1.06/3.3.00/04.08415
identifikační číslo ISPROFIN 113V34D000016

Způsob odeslání / předání	poštou	e-mailem	faxem	osobně
datum:				X

Odkazy	
na specifikaci:	
na výkresy:	D.1.1.1.2, D.1.1.1.05, D.1.1.1.18
na rozpočtové podklady:	smluvní rozpočet
na jinou část smlouvy:	

Předmět změny: Podhled m.č. 0.05

Popis a zdůvodnění změny:

V průběhu realizace stavby bylo zjištěno, že podhled stropu v m.č. 0.05, který je tvořen heraklitovými deskami s omítkou kotvenými do dřevěných stropních trámů, je ve značně špatném stavu a nelze na něj použít projektem navržené zateplení minerálními deskami Multipor tl. 80mm. Z tohoto důvodu bylo navrženo podhled z heraklitu odstranit, na obnažené dřevěné trámy aplikovat nátěr proti škůdcům a dřevokazným houbám, a tepelně izolační vrstvu stropu nahradit dvojitě opláštěným SDK podhledem s minerální vatou tl. 80 mm stejným způsobem, jakým je tomu v m.č. 0.02.

Počet připojených listů specifikací:

Důvod změny:

záměr objednavatele	chyba v PD	návrh zhotovitele	vyšší moc	jiné okolnosti
				X

Oznámení vydává: odpovědný zástupce zhotovitele - Ing. Oldřich Knebl

ZIPP Brno s.r.o.
Kaštanová 34, Brno 620 00
IČO: 499 75 561
DIČ: CZ499 75 561

.....

Stanovisko technického dozoru stavby:

SOUHLASÍM SE ZPŮSOBEM OCENĚNÍ GEN. PROJEKTANTEM NAVŘŽENÝCH POLOŽEK OZ 10. KE ZMĚNĚ CENY NUTNO PŘISTUPOVAT V SOULADU SE ZÁKONEM Č. 137/2006 SB. SCHVÁLENÍ ZMĚNY PODLÉHÁ ROZHODNUTÍ OPRÁVNĚNÉHO ZÁSTUPCE OBJEDNATELE.

Stanovisko projektanta stavby:

viz příloha

Valbek, spol. s r.o.
středisko Ústí n. L.
Děčínská 717/21
400 03 Ústí n. L.
IČ: 48266230

Příloha: Rozpočet - Podhled m.č. 0.05 - vícepráce
Rozpočet - Podhled m.č. 0.05 - méněpráce
Vyjádření projektanta včetně odůvodnění nezbytnosti

POLOŽKOVÝ ROZPOČET

Rozpočet	**OZ 10.1 Podhled m.č. 0.05 - vícepráce**	JKSO	
Objekt	Název objektu	SKP	
SO 01	**Rekonstrukce objektu ÚP**	Měrná jednotka	
Stavba	Název stavby	Počet jednotek	
14.06	**ÚP ČR KrP Jihlava - nákup a rekonstrukce budovy**	Náklady na m.j.	
Projektant		Typ rozpočtu	
Zpracovatel projektu			
Objednatel			
Dodavatel		Zakázkové číslo	
Rozpočtoval		Počet listů	

ROZPOČTOVÉ NÁKLADY

Základní rozpočtové náklady			**Ostatní rozpočtové náklady**	
Z	HSV celkem	110 851,23	Ztížené výrobní podmínky	0,00
R	PSV celkem	29 542,42	Oborová přirážka	0,00
N	M práce celkem	0,00	Přesun stavebních kapacit	0,00
	M dodávky celkem	0,00	Mimostaveništní doprava	0,00
ZRN celkem		140 393,65	Zařízení staveniště	0,00
			Provoz investora	0,00
HZS		0,00	Kompletační činnost (IČD)	0,00
ZRN+HZS		140 393,65	Ostatní náklady neuvedené	0,00
ZRN+ost.náklady+HZS		140 393,65	Ostatní náklady celkem	0,00

Vypracoval	**Za zhotovitele**	**Za objednatele**
Jméno : ING. WETTEROVÁ	Jméno : ING. KNEBL	Jméno : ING. HRDLIČKA
Datum : 13.2.2015	Datum : 13.2.2015	Datum : 16.2.2015
Podpis : Wetterová	Podpis: ZIPP Brno s.r.o. Kaštanová 34, Brno 620 00 IČO: 499 75 561 DIČ: CZ499 75 561	Podpis:

Základ pro DPH	21,0	%	140 393,65 Kč
DPH	21,0	%	29 482,67 Kč
Základ pro DPH	0,0	%	0,00 Kč
DPH	0,0	%	0,00 Kč
CENA ZA OBJEKT CELKEM			**169 876,32 Kč**

Poznámka :

REKAPITULACE STAVEBNÍCH DÍLŮ

Stavební díl		HSV	PSV	Dodávka	Montáž	HZS
4	Vodorovné konstrukce	82 730,97	0,00	0,00	0,00	0,00
99	Staveništní přesun hmot	591,81	0,00	0,00	0,00	0,00
713	Izolace tepelné	0,00	17 588,46	0,00	0,00	0,00
783	Nátěry	0,00	11 953,97	0,00	0,00	0,00
97	Prorážení otvorů	16 196,39	0,00	0,00	0,00	0,00
D96	Přesuny suti a vybouraných hmot	11 332,06	0,00	0,00	0,00	0,00
	CELKEM OBJEKT	**110 851,23**	**29 542,42**	**0,00**	**0,00**	**0,00**

VEDLEJŠÍ ROZPOČTOVÉ NÁKLADY

Název VRN	Kč	%	Základna	Kč
Ztížené výrobní podmínky	0,00	0,00	140 393,65	0,00
Oborová přirážka	0,00	0,00	140 393,65	0,00
Přesun stavebních kapacit	0,00	0,00	140 393,65	0,00
Mimostaveništní doprava	0,00	0,00	140 393,65	0,00
Zařízení staveniště	0,00	0,00	140 393,65	0,00
Provoz investora	0,00	0,00	140 393,65	0,00
Kompletační činnost (IČD)	0,00	0,00	140 393,65	0,00
Rezerva rozpočtu	0,00	0,00	140 393,65	0,00
CELKEM VRN				**0,00**

Položkový rozpočet

Stavba :	14.06 ÚP ČR KrP Jihlava - nákup a rekonstrukce budo	Rozpočet: OZ 10.1
Objekt :	SO 01 Rekonstrukce objektu ÚP	Podhled m.č. 0.05 - vícepráce

P.č.	Číslo položky	Název položky	MJ	množství	cena / MJ	celkem (Kč)	hmotnost / MJ	hmotnost celk.(t)	dem.hmot / MJ	dem. hmot. celk.(t)
Díl:	**4**	**Vodorovné konstrukce**								
51	416021226R00	Podhledy SDK, kovová.kce CD. 2x deska RF 15 mm	m2	145,91	567,00	82 730,97	0,03380	4,93176		
	Celkem za	***4 Vodorovné konstrukce***				**82 730,97**		**4,93176**		
Díl:	**99**	**Staveništní přesun hmot**								
147	998011002R00	Přesun hmot pro budovy zděné výšky do 12 m	t	4,93	120,00	591,81				
	Celkem za	***99 Staveništní přesun hmot***				**591,81**				
Díl:	**713**	**Izolace tepelné**								
169	713111130RT1	Izolace tepelné stropů, vložené mezi trámy 1 vrstva - materiál ve specifikaci	m2	145,91	58,00	8 462,78	0,00038	0,05545		
170	63148111	Tepelná minerální izolace stropu tl. 80 mm specifikace	m2	145,91	61,00	8 900,51	0,00224	0,32684		
171	998713102R00	Přesun hmot pro izolace tepelné, výšky do 12 m	t	0,38	589,00	225,17				
	Celkem za	***713 Izolace tepelné***				**17 588,46**		**0,38228**		
Díl:	**783**	**Nátěry**								
446	783782303R00	Nátěr tesařských konstrukcí 2x proti škůdcům a dřevokazným houbám	m2	323,08	37,00	11 953,97	0,00017	0,05492		
		plocha stropu snížené části 1PP + plocha bočnic velkých trámů:19,5*7,53-0,6*0,4-0,48*0,48*4+25*2*0,26*7,53		243,56						
		malé trámy:24*2*(0,1+0,12)*7,53		79,52						
	Celkem za	***783 Nátěry***				**11 953,97**		**0,05492**		
Díl:	**97**	**Prorážení otvorů**								
150	978071321R00	Odsekání omítky a izol. desek tl. 5 cm nad 1 m2	m2	145,91	111,00	16 196,39			-0,10200	-14,88317
		Srovnatelná položka k "Odstranění podhledů z heraklitu včetně omítky"								
	Celkem za	***97 Prorážení otvorů***				**16 196,39**				**-14,88317**
Díl:	**D96**	**Přesuny suti a vybouraných hmot**								
140	979081111R00	Odvoz suti a vybour. hmot na skládku do 1 km	t	14,88	207,00	3 080,82				
141	979081121R00	Příplatek k odvozu za každý další 1 km	t	133,95	12,00	1 607,39				
		14,8832*9		133,95						
142	979082111R00	Vnitrostaveništní doprava suti do 10 m	t	14,88	164,00	2 440,84				
143	979082121R00	Příplatek k vnitrost. dopravě suti za dalších 5 m	t	148,83	18,24	2 714,70				
		14,8832*10		148,83						
144	979999997R00	Poplatek za skládku	t	14,88	100,00	1 488,32				
	Celkem za	***D96 Přesuny suti a vybouraných hmot***				**11 332,06**				

POLOŽKOVÝ ROZPOČET

Rozpočet	**OZ 10.2 Podhled m.č. 0.05 - méněpráce**	JKSO	
Objekt	Název objektu	SKP	
SO 01	**Rekonstrukce objektu ÚP**	Měrná jednotka	
Stavba	Název stavby	Počet jednotek	
14.06	**ÚP ČR KrP Jihlava - nákup a rekonstrukce budovy**	Náklady na m.j.	
Projektant		Typ rozpočtu	
Zpracovatel projektu			
Objednatel			
Dodavatel		Zakázkové číslo	
Rozpočtoval		Počet listů	

ROZPOČTOVÉ NÁKLADY

Základní rozpočtové náklady			**Ostatní rozpočtové náklady**	
Z	HSV celkem	0,00	Ztížené výrobní podmínky	0,00
R	PSV celkem	-52 356,55	Oborová přirážka	0,00
N	M práce celkem	0,00	Přesun stavebních kapacit	0,00
	M dodávky celkem	0,00	Mimostaveništní doprava	0,00
ZRN celkem		-52 356,55	Zařízení staveniště	0,00
			Provoz investora	0,00
HZS		0,00	Kompletační činnost (IČD)	0,00
ZRN+HZS		-52 356,55	Ostatní náklady neuvedené	0,00
ZRN+ost.náklady+HZS		-52 356,55	Ostatní náklady celkem	0,00

Vypracoval	**Za zhotovitele**	**Za objednatele**
Jméno : ING. WETTEROVÁ	Jméno : ING. KNEBL	Jméno : ING. HRDLIČKA
Datum : 13.2.2015	Datum : 13.2.2015	Datum : 16.2.2015
Podpis :	Podpis: ZIPP Brno s.r.o. Kaštanová 34, Brno 620 00 IČO: 499 75 561 DIČ: CZ499 75 561	Podpis:

Základ pro DPH	21,0	%	-52 356,55 Kč
DPH	21,0	%	-10 994,88 Kč
Základ pro DPH	0,0	%	0,00 Kč
DPH	0,0	%	0,00 Kč
CENA ZA OBJEKT CELKEM			**-63 351,43 Kč**

Poznámka :

REKAPITULACE STAVEBNÍCH DÍLŮ

Stavební díl	HSV	PSV	Dodávka	Montáž	HZS
713 Izolace tepelné	0,00	-52 356,55	0,00	0,00	0,00
CELKEM OBJEKT	**0,00**	**-52 356,55**	**0,00**	**0,00**	**0,00**

VEDLEJŠÍ ROZPOČTOVÉ NÁKLADY

Název VRN	Kč	%	Základna	Kč
Ztížené výrobní podmínky	0,00	0,00	-52 356,55	0,00
Oborová přirážka	0,00	0,00	-52 356,55	0,00
Přesun stavebních kapacit	0,00	0,00	-52 356,55	0,00
Mimostaveništní doprava	0,00	0,00	-52 356,55	0,00
Zařízení staveniště	0,00	0,00	-52 356,55	0,00
Provoz investora	0,00	0,00	-52 356,55	0,00
Kompletační činnost (IČD)	0,00	0,00	-52 356,55	0,00
Rezerva rozpočtu	0,00	0,00	-52 356,55	0,00
CELKEM VRN				**0,00**

Položkový rozpočet

Stavba :	**14.06 ÚP ČR KrP Jihlava - nákup a rekonstrukce budo**	Rozpočet: OZ 10.2
Objekt :	**SO 01 Rekonstrukce objektu ÚP**	Podhled m.č. 0.05 - méněpráce

P.č.	Číslo položky	Název položky	MJ	množství	cena / MJ	celkem (Kč)	hmotnost / MJ	hmotnost celk.(t)	dem.hmot / MJ	dem. hmot. celk.(t)
Díl:	**713**	**Izolace tepelné**								
157	713111125R00	Izolace tepelné stropů rovných spodem, lepením	m2	-145,91	92,00	-13 424,03	0,00083	-0,12111		
		Odpočet - změna technologie								
158	59533103	Pórobetonová deska izolační stropu 80x390x600 mm	kus	-685,00	55,00	-37 675,00	0,00294	-2,01390		
171	998713102R00	Přesun hmot pro izolace tepelné, výšky do 12 m	t	-2,14	589,00	-1 257,52				
	Celkem za	***713 Izolace tepelné***				**-52 356,55**		**-2,13501**		

Vážená paní
Darina Navrátilová
Odpovědný zástupce objednatele

Česká republika – Úřad práce České republiky
Karlovo náměstí 1359/1
128 00 Praha 28

ÚSTÍ NAD LABEM 17.10.2014

Stavba: ÚP ČR Jihlava – nákup a rekonstrukce budovy
Stavební objekt: SO 01

Podhled m.č. 0.05

Při zpracování projektové dokumentace se vycházelo z dostupných podkladů a dále z místního šetření. Z těchto podkladů vzešla skladba vodorovné konstrukce stropu 1PP nad místností č. 0.05, která byla uvažována v projektové dokumentaci (železobetonová nosná stropní deska s povrchovou úpravou – cementová omítka). Tato skladba konstrukce byla uvažována i v předešlé projektové dokumentaci. Z místního šetření nebyla jednoznačně na první pohled patrná skladba, která byla posléze zjištěna při počátečních stavebních bouracích prací. Skutečnou skladbu stropní konstrukce by bylo možné zjistit pouze při provedení rozsáhlejší sondy do stávající konstrukce podhledu.

Při provádění bouracích prací byl v 1PP v místnosti č. 0.05 zjištěn rozpor s projektovou dokumentací (železobetonová nosná stropní deska s povrchovou úpravou – cementová omítka). Skutečný stav odhalil podhled z heraklitových desek opatřený omítkou, který byl přímo kotvený do dřevěných nosných trámů stropní konstrukce. Bylo zjištěno, že se jedná o stejné provedení nosné konstrukce jako v místnosti č. 0.04. V místnosti č. 0.04 je strop tvořen dřevěnými trámy provedenými spojitě */jako nosník o dvou polích/* přes střední ŽB průvlak.

S ohledem na zjištěné skutečnosti, není možné použít projektem navržené řešení zateplení stropu minerálními deskami tl. 80mm. Nový návrh počítá s jejich nahrazením SDK podhledem s vloženou TI. V souvislosti s nemožností použít projektem navržené zateplení stropu minerálními deskami a řešením tohoto problému v podobě návrhu SDK podhledu se zateplením, je s ohledem na špatný technický stav stávajícího heraklitového podhledu nutné přistoupit k jeho celoplošnému odstranění – zabudování do nového podhledu by bylo z hlediska délky jeho */nového podhledu/* předpokládané životnosti krátkozraké a v budoucnu by vedlo nejen k degradaci heraklitového podhledu samotného ale i k následnému porušení podhledu nového.

Odstraněním stávajícího heraklitového podhledu dojde k obnažení dřevěných stropních trámů, které budou muset být vizuálně zkontrolovány, zda nejeví známky poškození nebo napadení a preventivně ošetřeny proti případným škůdcům vhodnou chemií.

V původním položkovém rozpočtu uvažované minerální desky budou nahrazeny SDK podhledem s požární odolností EI 45 DP3. Z důvodů požadavků na PBŘ bude této odolnosti docíleno opláštěním 2×SDK deskou RF tl. 15mm. Rošt konstrukce bude dvouúrovňový z hliníkových CD profilů v max. osových vzdálenostech 1000mm */nosný rošt/* a 500mm */montážní rošt/*. Závěsy nosných profilů budou po max. vzdálenostech 750mm. Použít přímé závěsy, které budou do stropních trámů kotveny samořeznými vruty. Nad roštem bude osazena TI z MV tl. 80mm. V ploše podhledu bude provedena příčná dilatační spára.

Tímto nebudou negativně dotčeny tepelně technické vlastnosti ani požadavky na PBŘ zmíněných konstrukcí – nadále **VYHOVUJÍCÍ**.

Valbek, spol. s r.o.
středisko Ústí n. L.
Děčinská 717/21
400 03 Ústí n. L.
IČ: 48266230

Bc. Tomáš Frajer
projektant / AD
e-mail: frajer@valbek.cz

INTEGROVANÝ OPERAČNÍ PROGRAM

EVROPSKÁ UNIE
EVROPSKÝ FOND PRO REGIONÁLNÍ ROZVOJ
ŠANCE PRO VÁŠ ROZVOJ

MPSV

OZNÁMENÍ ZMĚNY

číslo OZ: 11

Zhotovitel:	ZIPP Brno s.r.o. Kaštanová 34, 620 00 Brno IČ: 499 75 561	
Investor:	Česká republika - Úřad práce České republiky Dobrovského 1278/25, 170 00 Praha 7 IČ: 724 96 991	Datum: 16.2.2015

Název akce: **ÚP ČR KrP JIHLAVA - NÁKUP A REKONSTRUKCE BUDOVY**
realizovaného v rámci programu IOP pod číslem CZ.1.06/3.3.00/04.08415
identifikační číslo ISPROFIN 113V34D000016

Způsob odeslání / předání	poštou	e-mailem	faxem	osobně
datum:				X

Odkazy	
na specifikaci:	
na výkresy:	
na rozpočtové podklady:	smluvní rozpočet
na jinou část smlouvy:	

Předmět změny: Trhliny v podlaze 2NP

Popis a zdůvodnění změny:

Po odstranění původních nášlapných vrstev podlah byly odhaleny trhliny v betonové podkladní vrstvě, které je před pokládkou nových skladeb podlah nezbytně nutné opravit. Z tohoto důvodu bylo navrženo jejich vyspravení technologií stehování ocelovými sponami kolmo na trhlinu a jejich zalití epoxidovou pryskyřicí.

Počet připojených listů specifikací:

Důvod změny:

záměr objednavatele	chyba v PD	návrh zhotovitele	vyšší moc	jiné okolnosti
				X

Oznámení vydává: odpovědný zástupce zhotovitele - Ing. Oldřich Knebl

ZIPP Brno s.r.o.
Kaštanová 34, Brno 620 00
IČO: 499 75 561
DIČ: CZ499 75 561

.....

Stanovisko technického dozoru stavby:

SOUHLASÍM SE ZPŮSOBEM OCENĚNÍ GEN. PROJEKTANTEM NAVRŽENÝCH POLOŽEK OZ 11. KE ZMĚNĚ CENY NUTNO POSTUPOVAT V SOULADU SE ZÁKONEM Č. 137/2006 Sb. SCHVÁLENÍ ZMĚNY PODLÉHÁ ROZHODNUTÍ OPRÁVNĚNÉHO ZÁSTUPCE OBJEDNATELE.

Stanovisko projektanta stavby:

viz příloha

Valbek, spol. s r.o.
středisko Ústí n. L.
Děčínská 717/21
400 03 Ústí n. L.
IČ: 48266230

Příloha: Rozpočet - Trhliny v podlaze 2NP
Vyjádření projektanta včetně odůvodnění nezbytnosti

POLOŽKOVÝ ROZPOČET

Rozpočet	**OZ 11 Trhliny v podlaze 2NP**	JKSO	
Objekt	Název objektu	SKP	
SO 01	**Rekonstrukce objektu ÚP**	Měrná jednotka	
Stavba	Název stavby	Počet jednotek	
14.06	**ÚP ČR KrP Jihlava - nákup a rekonstrukce budovy**	Náklady na m.j.	
Projektant		Typ rozpočtu	
Zpracovatel projektu			
Objednatel			
Dodavatel		Zakázkové číslo	
Rozpočtoval		Počet listů	

ROZPOČTOVÉ NÁKLADY

Základní rozpočtové náklady			**Ostatní rozpočtové náklady**	
	HSV celkem	18 359,76	Ztížené výrobní podmínky	0,00
Z	PSV celkem	0,00	Oborová přirážka	0,00
R	M práce celkem	0,00	Přesun stavebních kapacit	0,00
N	M dodávky celkem	0,00	Mimostaveništní doprava	0,00
ZRN celkem		18 359,76	Zařízení staveniště	0,00
			Provoz investora	0,00
HZS		0,00	Kompletační činnost (IČD)	0,00
ZRN+HZS		18 359,76	Ostatní náklady neuvedené	0,00
ZRN+ost.náklady+HZS		18 359,76	Ostatní náklady celkem	0,00

Vypracoval	**Za zhotovitele**	**Za objednatele**
Jméno : ING. WETTEROVÁ	Jméno : ING. KNĚBL	Jméno : ING. HRDLIČKA
Datum : 13.2.2015	Datum : 13.2.2015	Datum : 16. 2. 2015
Podpis :	Podpis: ZIPP Brno s.r.o. Kounicova 34, Brno 620 00 IČO: 499 75 561 DIČ: CZ499 75 561	Podpis:

Základ pro DPH	21,0	%	18 359,76 Kč
DPH	21,0	%	3 855,55 Kč
Základ pro DPH	0,0	%	0,00 Kč
DPH	0,0	%	0,00 Kč
CENA ZA OBJEKT CELKEM			**22 215,31 Kč**

Poznámka :

REKAPITULACE STAVEBNÍCH DÍLŮ

Stavební díl		HSV	PSV	Dodávka	Montáž	HZS
63	Podlahy a podlahové konstrukce	18 350,50	0,00	0,00	0,00	0,00
99	Staveništní přesun hmot	9,26	0,00	0,00	0,00	0,00
	CELKEM OBJEKT	**18 359,76**	**0,00**	**0,00**	**0,00**	**0,00**

VEDLEJŠÍ ROZPOČTOVÉ NÁKLADY

Název VRN	Kč	%	Základna	Kč
Ztížené výrobní podmínky	0,00	0,00	18 359,76	0,00
Oborová přirážka	0,00	0,00	18 359,76	0,00
Přesun stavebních kapacit	0,00	0,00	18 359,76	0,00
Mimostaveništní doprava	0,00	0,00	18 359,76	0,00
Zařízení staveniště	0,00	0,00	18 359,76	0,00
Provoz investora	0,00	0,00	18 359,76	0,00
Kompletační činnost (IČD)	0,00	0,00	18 359,76	0,00
Rezerva rozpočtu	0,00	0,00	18 359,76	0,00
CELKEM VRN				**0,00**

Položkový rozpočet

Stavba :	**14.06 ÚP ČR KrP Jihlava - nákup a rekonstrukce budo**	Rozpočet: OZ 11
Objekt :	**SO 01 Rekonstrukce objektu ÚP**	Trhliny v podlaze 2NP

P.č.	Číslo položky	Název položky	MJ	množství	cena / MJ	celkem (Kč)	hmotnost / MJ	hmotnost celk.(t)	dem.hmot / MJ	dem. hmot. celk.(t)
Díl:	**63**	**Podlahy a podlahové konstrukce**								
75	631663111R00	Oprava trhlin epoxidovou pryskyřicí	m	24,50	749,00	18 350,50	0,00315	0,07718		
	Celkem za	***63 Podlahy a podlahové konstrukce***				**18 350,50**		**0,07718**		
Díl:	**99**	**Staveništní přesun hmot**								
147	998011002R00	Přesun hmot pro budovy zděné výšky do 12 m	t	0,08	120,00	9,26				
	Celkem za	***99 Staveništní přesun hmot***				**9,26**				

Vážená paní
Darina Navrátilová
Odpovědný zástupce objednatele

Česká republika – Úřad práce České republiky
Karlovo náměstí 1359/1
128 00 Praha 28

ÚSTÍ NAD LABEM 09.01.2015

Stavba: ÚP ČR Jihlava – nákup a rekonstrukce budovy
Stavební objekt: SO 01

Trhliny v podlaze 2NP

Při odstranění stávajících krytin podlah ve 2NP budovy, byly odhaleny povrchové trhliny v železobetonové desce podlahy. Celková délka trhlin je 24,5m a jejich šířka nepřesahuje 10mm.

Při zpracování projektové dokumentace se vycházelo z dostupných podkladů a dále z místního šetření, při kterém nebyly na první pohled patrné vady desky podlahy, které byly posléze zjištěny při počátečních stavebních bouracích pracích. S ohledem na zjištěné skutečnosti, je potřeba trhliny vyspravit.

Trhliny budou obroušeny a očištěny od prachových částic. Posléze budou vyplněny epoxidovou pryskyřicí pro silové uzavření trhlin a zpevněny stehováním pomocí ocelových spon. Přes trhlinu se osadí ocelové spony zapuštěné do předem vyvrtaných otvorů. Spony budou umístěny kolmo na trhlinu a budou kotveny ve vzdálenostech max. 500mm od sebe. Trhlina se vyplní epoxidovou pryskyřicí a spony se nakonec opatří ochranným nátěrem proti korozi.

Valbek, spol. s r.o.
středisko Ústí n. L.
Děčínská 717/21
400 03 Ústí n. L.
IČ: 48266230

Bc. Tomáš Frajer
projektant / AD
e-mail: frajer@valbek.cz

ÚP ČR JIHLAVA - HARMONOGRAM PRACÍ

ROK :		2014					2015				
TÝDEN :		32 33 34 35	36 37 38 39	40 41 42 43 44	45 46 47 48	49 50 51 52	1 2 3 4 5	6 7 8 9	10 11 12 13	14 15 16 17	18 19 20 21 22
MĚSÍC:		SRPEN	ZÁŘÍ	ŘÍJEN	LISTOPAD	PROSINEC	LEDEN	ÚNOR	BŘEZEN	DUBEN	KVĚTEN
Zemní práce	131 602,34		33 931,71	40 010,68	7 636,18	3 063,00		2 739,04		20 000,00	24 221,73
Základy	85 913,65			34180,74	28 938,00	965,76		16 143,54		5 685,91	
Svislé konstrukce	522 618,99		122666,43	171 537,44	112 252,65	41 721,09		32 021,48	42 419,89		
Vodorovné konstrukce	301 217,46			23 257,05	11 842,03	40 726,66	5 952,67	138 127,38	40 000,00	41 311,67	
Úpravy povrchů vnitřní	542 165,05				111 130,00	60 850,00	166 791,84	177 114,64	26 278,56		
Úpravy povrchů vnější	604 021,57			16 420,00	277 435,75	171 164,97	43 455,83	33 860,00	35 000,00	26 685,02	
Podlahy	242 747,81							170746,01	72001,80		
Výplně otvorů	33 401,00			6684,00	25643,00					1 074,00	
Lešení a stavební výtahy	157 729,01		7 680,00	32 380,00	38 149,08	48 588,27	9 159,88	4 027,20	10 000,00	7744,61	
Dokončovací kce	27 052,16										27 052,16
Bourání konstrukcí	463 196,45	82 731,00	156 734,44	109 077,59	68 796,23	11 303,48	19 918,59	3 850,60	10784,79		
Proražení otvorů	7 265,70			7265,70							
Staveništní přesun hmot	46 136,88		5 160,00	1 800,00	6 000,00	18 000,00	3 600,00		6 576,88	2 500,00	2 500,00
Izolace proti vodě	295 759,29			112 752,00	45 124,29	14 196,64	10 530,00	113 156,36			
Živičné krytiny	164 808,76						164 808,76				
Izolace tepelné	343 978,49				220 053,90		42 259,24	29 308,79	52356,55		
ZTI	320 613,50		3600,00	39 884,73	19 308,87	122 301,03	27 908,65		27 610,23	40000,00	40 000,00
ÚT	399 860,11		5023,13		178 904,39	19 709,44	169 488,36		26 734,80		
Konstrukce klempířské	58 221,60					50 803,80		7 417,80			
Konstrukce truhlářské	906 690,76				387 951,80	1 834,00		1 834,00	355 070,96	160 000,00	
Konstrukce zámečnické	1 379 442,97						700,00		1 000 000,00	378 742,97	
Dlažby a obklady	172 112,89							172 112,89			
Podlahy povlakové	191 157,78								105 000,00	86 157,78	
Obklady keramické	66 859,66							66 859,66			
Nátěry	15 666,50		3644,50						6 066,50	5 955,50	
Malby	62 618,30							7 600,00	26 418,30	20 000,00	8 600,00
Elektro-silnoproud	561 107,31				75 521,95		36 250,95	38 480,00	200 000,00	207069,53	
Elektro-slaboproud	515 497,00		3784,88		18 023,00		83 588,00	89 362,00	100000,00	100000,00	124524,00
Hromosvod a uzemnění	80 715,12							39 675,71		41039,41	
Vzduchotechnika	1 083 011,40				60498,90		472 919,40	299 249,10	100000,00	100000,00	50344,00
Montáže dopravních zař.	206 100,00									206 100,00	
Montáže OK	160 931,68		2838,00	17 615,16	85 097,43				55381,09		
Montáže hasicích zaříz.	7 500,00										7 500,00
KOMUNIKACE A ZPEVNĚNÉ PLOCHY	371 214,97				11660,00	47 134,00		42 612,03	90 000,00	90 000,00	89 808,94
VRN	180 000,00	40 000	55 000,00								85 000,00
CELKEM	10 708 936,16	122 731,00	400 063,09	612 865,09	1 789 967,45	652 362,14	1 257 332,17	1 486 298,23	2 387 700,35	1 540 066,40	459 550,83

UZLOVÉ BODY :

- ZAHÁJENÍ STAVBY 11. SRPNA 2014
- PROVEDENÍ DEMOLIČNÍCH PRACÍ 30. LISTOPADU 2014
- DOKONČENÍ VNĚJŠÍ OBÁLKY REKONSTRUOVANÉ ČÁSTI BUDOVY (FASÁDA, STŘECHA, VÝPLNĚ OTVORŮ) 15.DUBNA 2015
- PROVEDENÍ ROZVODŮ INŽENÝRSKÝCH SÍTÍ V REKONSTRUOVANÉ ČÁSTI BUDOVY (SILNOPROUD, SLABOPROUD, VZT, TOPENÍ, EPS, ZDRAVOTNÍ INSTALACE 29. KVĚTNA 2015
- DOKONČENÍ STAVBY 29. KVĚTNA 2015