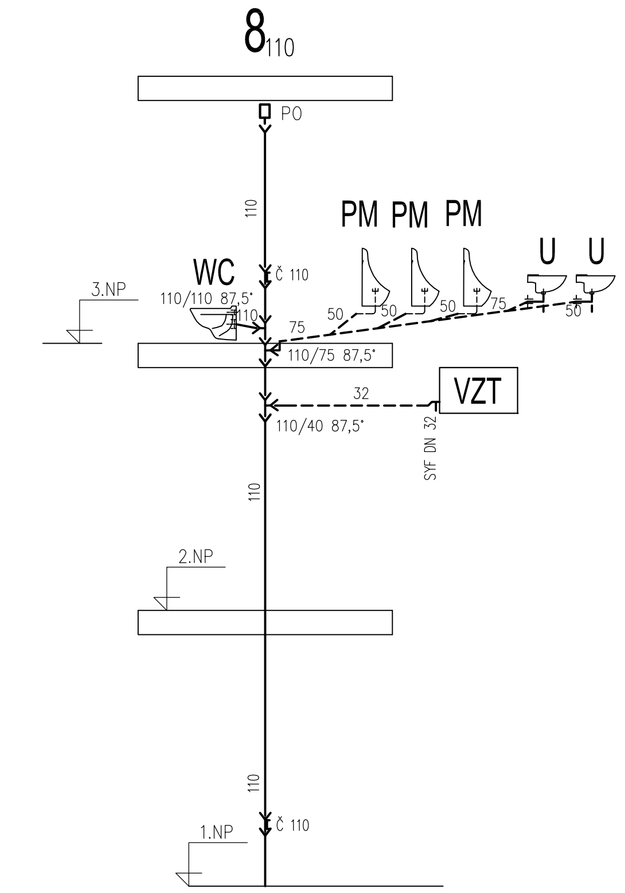

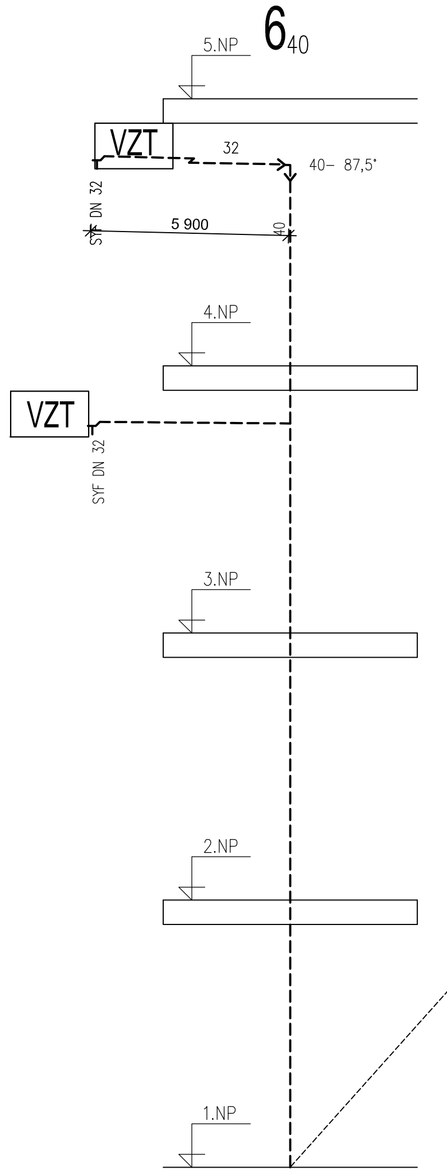

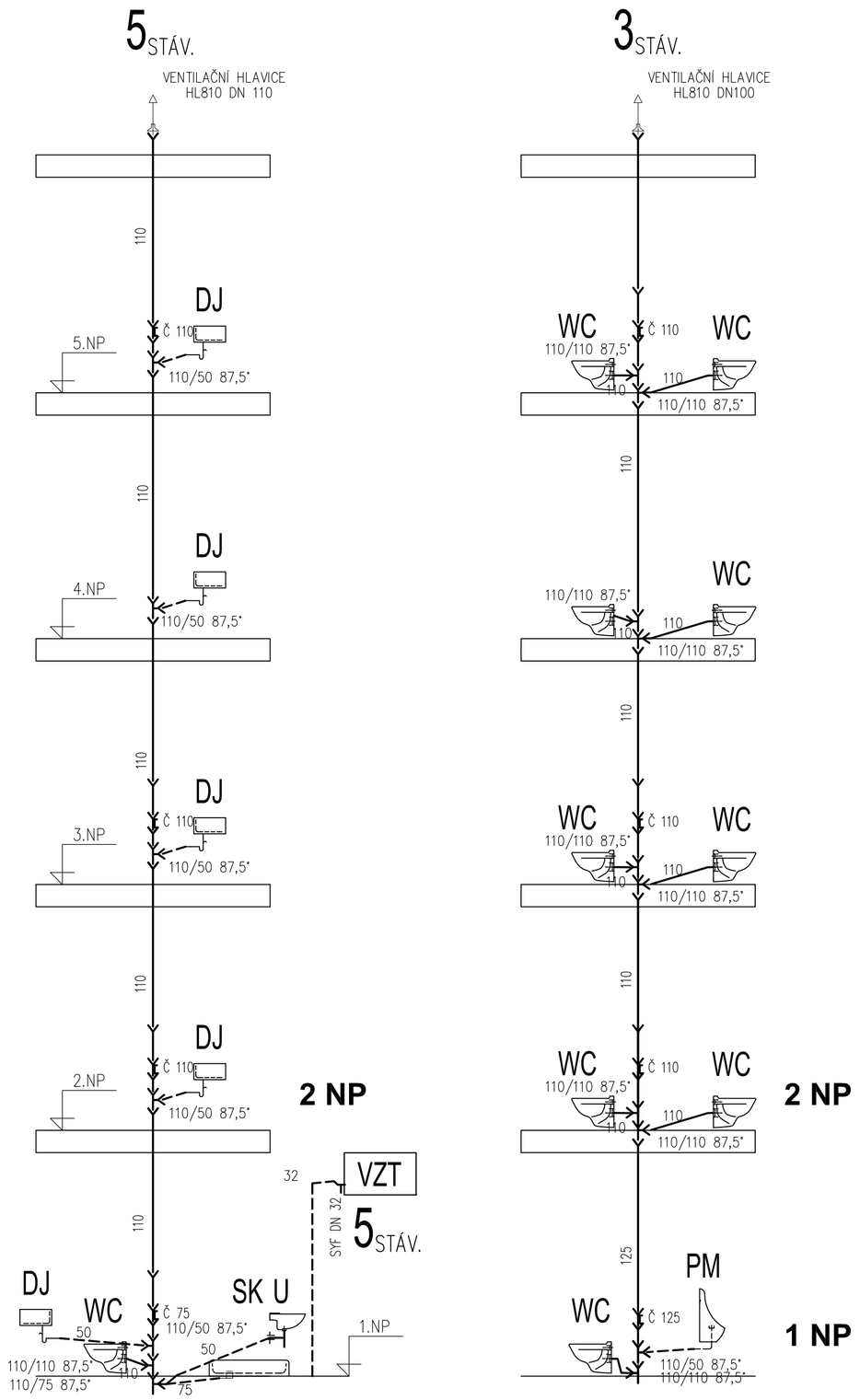

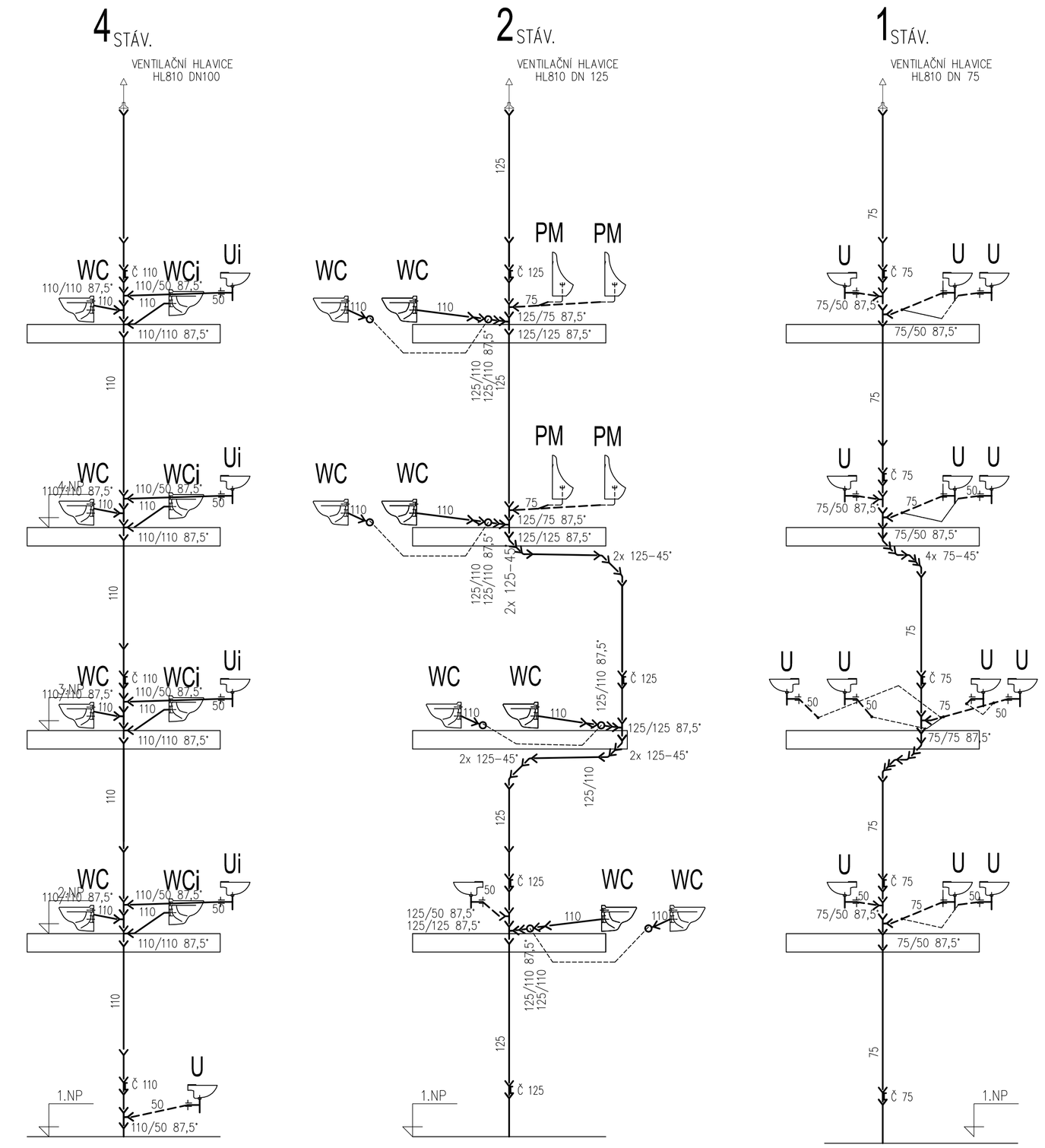

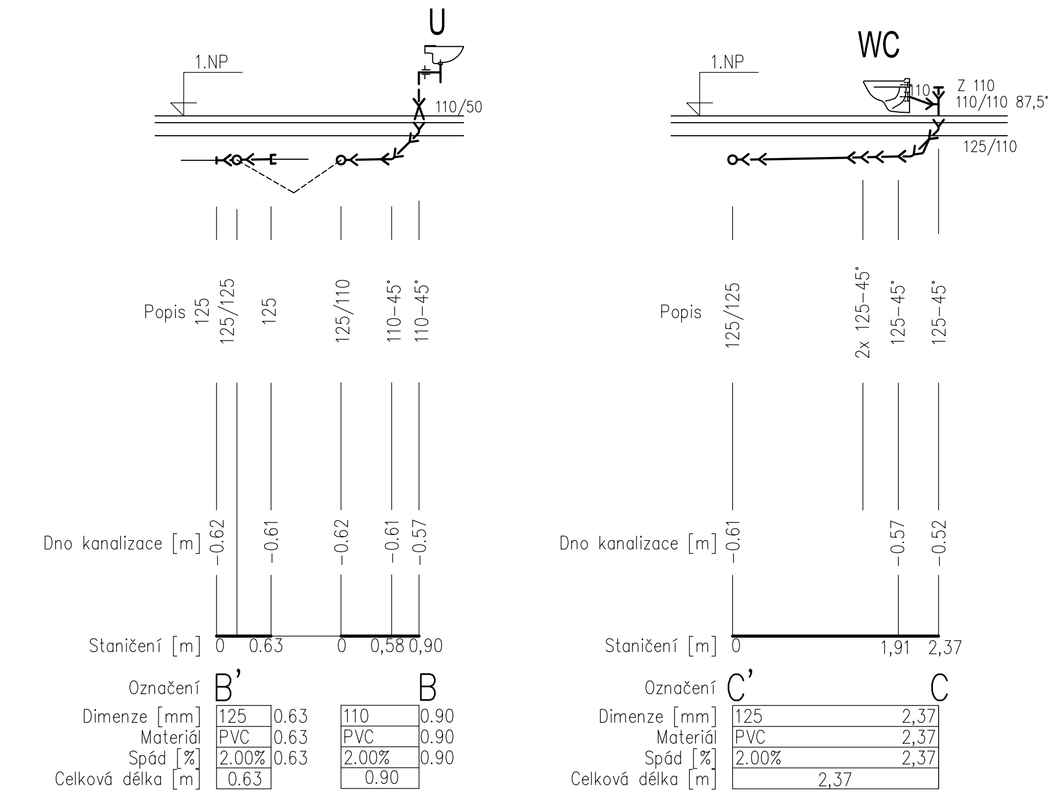

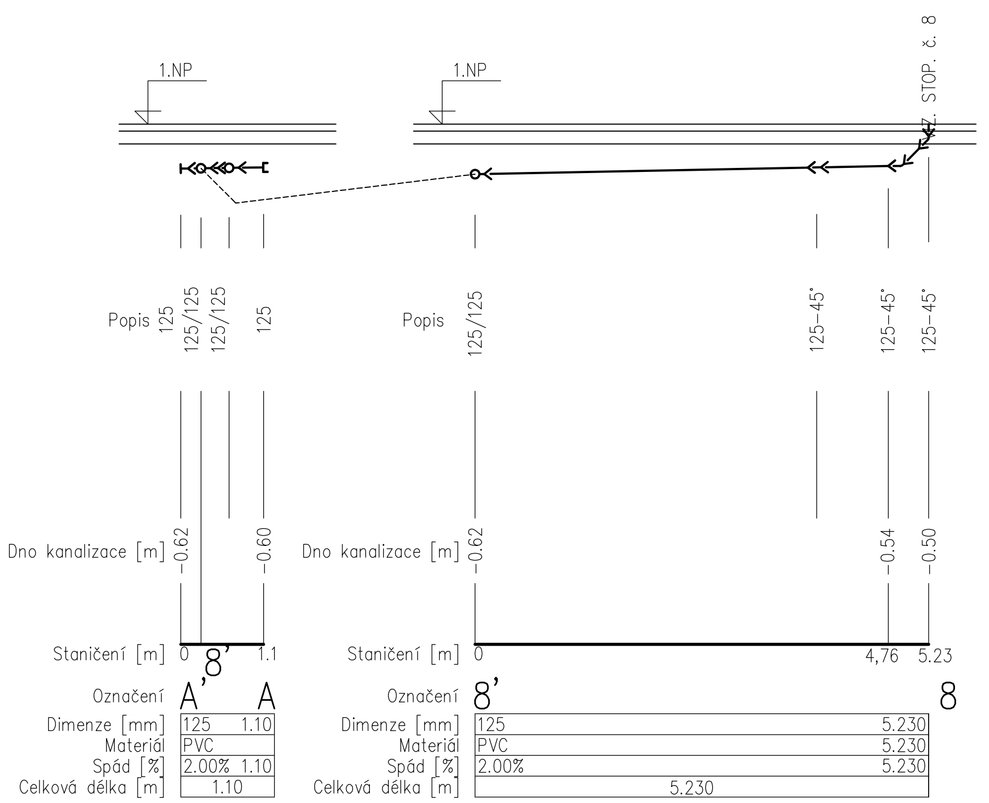

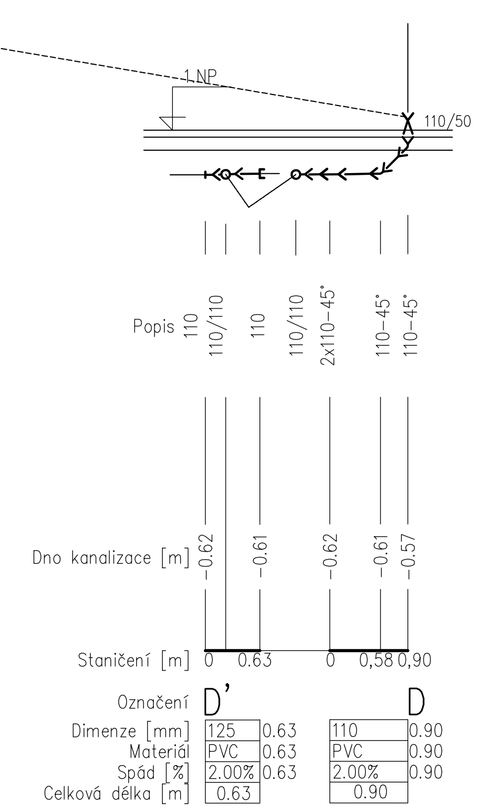

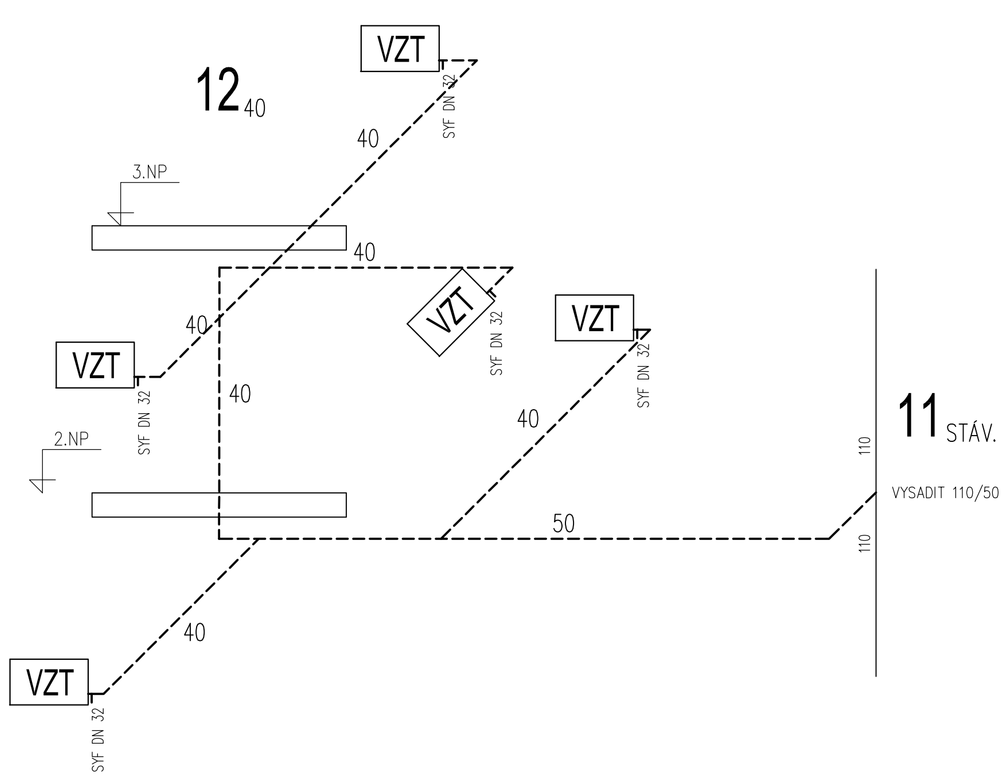

Index	Datum	Popis změny	Zprac.

PROJEKTOVÁ DOKUMENTACE PRO PROVEDENÍ STAVBY

GENERÁLNÍ PROJEKTANT	SUDOP Project Plzeň a.s., Plzeňského 35, Plzeň 301 25	SUDOP Project Plzeň a.s. projekty, engineering, stavby Plzeňského 35, 301 00 PLZEŇ Tel.: 377 328 138, Fax: 377 328 137 E-mail: sudop@sudopplzen.cz
ODPOVĚDNÝ PROJEKTANT STAVBY	ING. V. REZNÍČKOVÁ	
ODPOVĚDNÝ PROJ. OBJ. – ST	Z. TATÍČEK	
VYPRACOVAL	Z. TATÍČEK	
KONTROLOVAL	Z. TATÍČEK	
MÍSTO STAVBY	Vořiškova 825/3, Klatovy	
INVESTOR	Úřad práce ČR, Karlova náměstí 1359/1, Praha	

AKCE:

DOPRACOVÁNÍ PD A AUTORSKÝ DOZOR PRO STAVBU ÚP ČR – KLATOVY NÁKUP A REKONSTRUKCE NOVÉ BUDOVY

ČÍSLO ZAKÁZKY	985-13-3-1	
DATUM	12/2013	
FORMÁT	4x A4	KOPIE Č.
ČÁST DOKUMENTACE	**D1.4E**	
MĚŘÍTKO	ČÍSLO VÝKRESU	
1:50	**14**	

OBSAH: ***Profily kanalizace***