POHLED

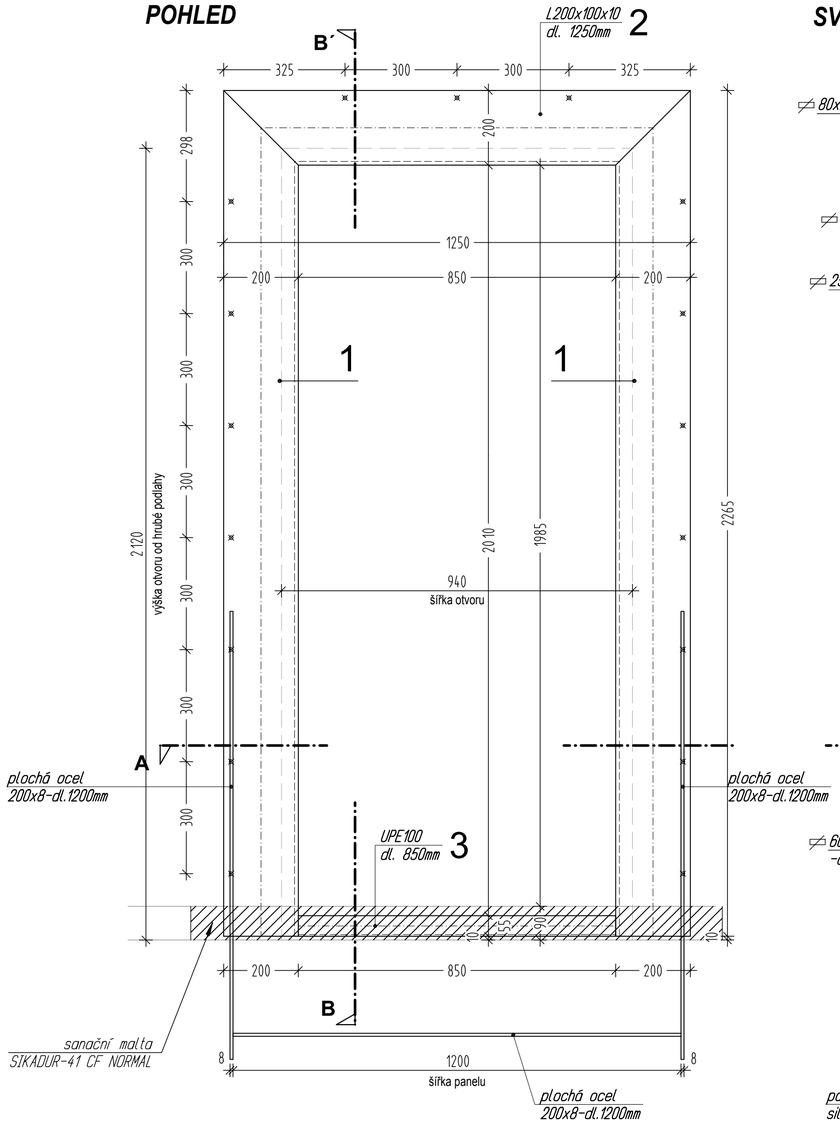

SVISLÝ ŘEZ B-B´

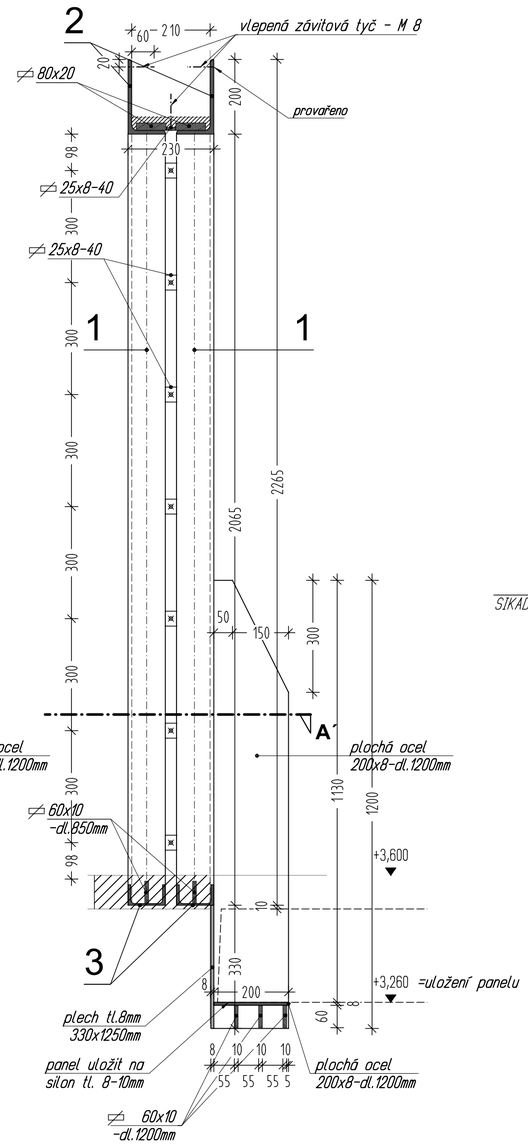

PŮDORYSNÝ ŘEZ A-A´

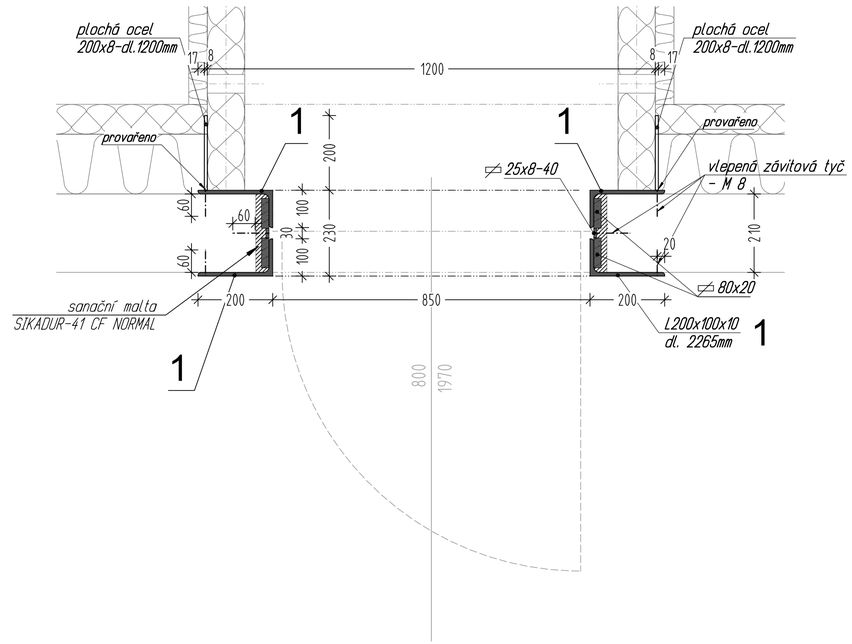

Tloušťka stěny a výška skladby podlahy nutno zkontrolovat před výrobou rámu.

±0,000 = 394,850 B. p. v.

FHJ Building spol.s.r.o. Na Botiči 5, Praha 10 106 00	IČO: 64576183 Tel.: 272 769 786 e-mail: info@fhj-building.cz	FHJ building	
Investor :	Česká republika, ČSSZ, Praha 5-Smíchov, Křížová 25	Vypracoval :	M.Janáčková
Místo stavby :	A.Barcala 1461, České Budějovice	Datum :	Prosinec 2013
Stavba :	**NÁSTAVBA OBJEKTU GARÁŽÍ ČSSZ ČESKÉ BUDĚJOVICE**	Zak.č. :	780/13
		Stupeň :	prováděcí projekt
Část :	STAVEBNÍ a KONSTRUKČNÍ ŘEŠENÍ	Měřítko :	1:10
Obsah :	Navržené řešení OCELOVÝ RÁM	Paré :	Čís. : 23