ROZVADĚČ HR

* NAPĚŤOVÁ SOUSTAVA: 400/230V,stř.50Hz,TN–S
* OCHRANA: AUTOMATICKÝM ODPOJENÍM OD ZDROJE
* TYP: SKŘÍŇOVÝ ROZVADĚČ IP43/20
* INSTALOVANÝ PŘÍKON: CELKEM Pi = 87 kW
* SOUDOBOST: B = 0,5
* SOUDOBÝ PŘÍKON: Ps = 44 kW
* VÝPOČTOVÝ PROUD: Iv = 67 A
* PŘÍVOD: HOREM
* VÝVODY: HOREM
* ROZMĚRY: 800 x 2000 x 250+SOKL 100 (Š x V x H)
* KOMPENZACE: NENÍ

projektant	kreslil	projektant části: ELPRO CHOMUTOV s.r.o. LIDICKÁ 2211/13, CHOMUTOV 430 03 IČ:28701216, DIČ:CZ28701216 TEL: 474 331 680
ING.M.ŠKVÁRA	ING.M.ŠKVÁRA	
	P.BUCHTA	

označení	změna	datum	podpis
C			
B			
A			

ved. proj.	projektant	kreslil
ing.M.Steňko	ING.J.ŘÁPEK	ING.J.ŘÁPEK

SM PROJEKT s.r.o. PROJEKČNÍ A INŽENÝRSKÁ KANCELÁŘ
Blatenská 2306, 430 03 Chomutov 3
www.smprojekt.cz

investor Úřad práce České republiky - krajská pobočka v Ústí n. Labem

ÚŘAD PRÁCE ČR CHOMUTOV
REKONSTRUKCE BUDOVY Č.P.4106

E-ZAŘÍZENÍ SILNOPROUDÉ A SLABOPROUDÉ
ELEKTROTECHNIKY VČ. BLESKOSVODŮ

datum	04/2016
č. zak.	ES11/2016
měřítko:	---
stupeň	RPD
paré:	č.výkresu: E-6

SCHÉMA_ROZVADĚČE_HR

HR (KABELOVÁ SKUPINA HR)

3f, 50Hz, 400V, TNS, Ijm=125A

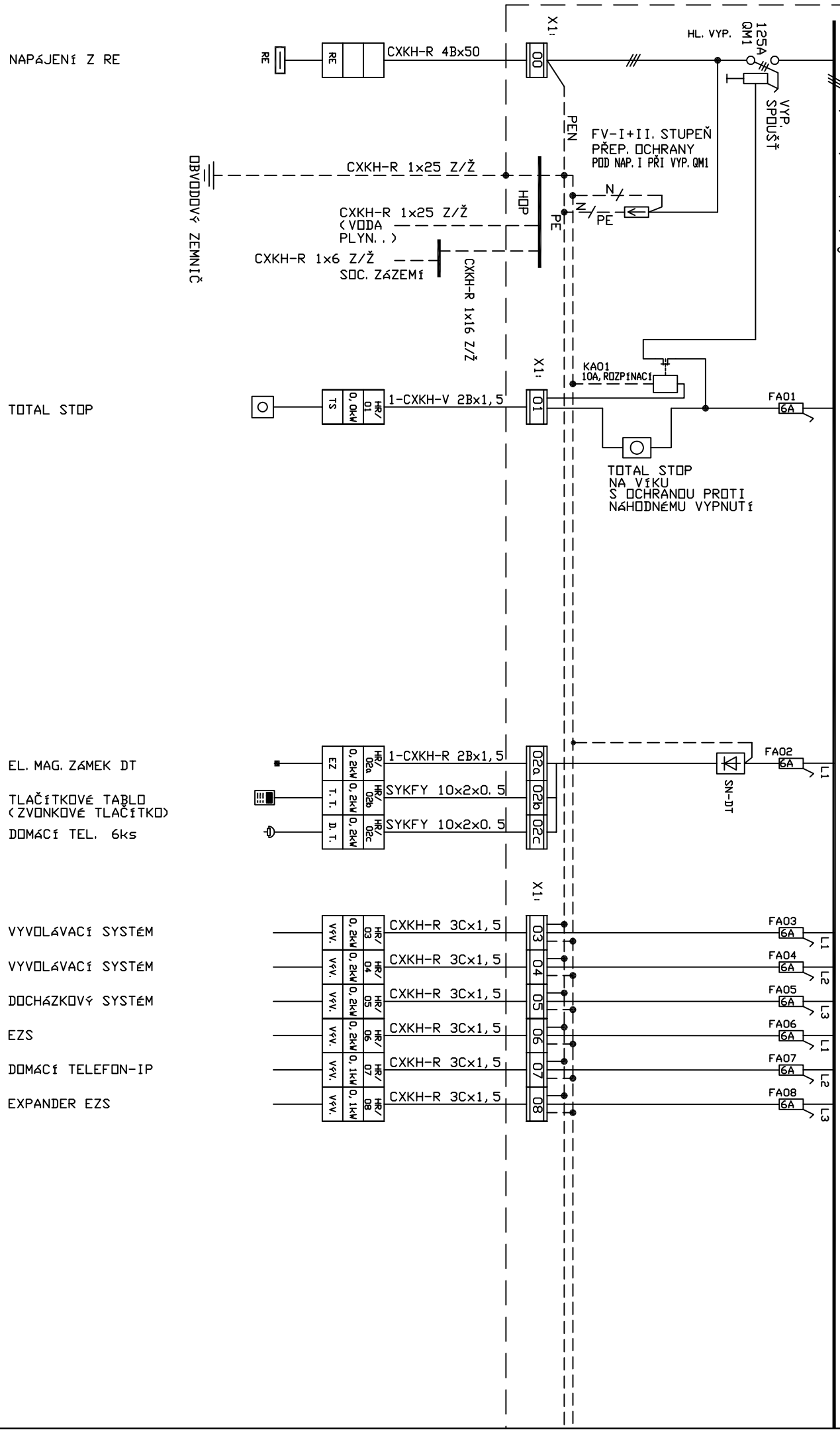

X1: SVORKOVNICE

LIST 1

X1: SVORKOVNICE

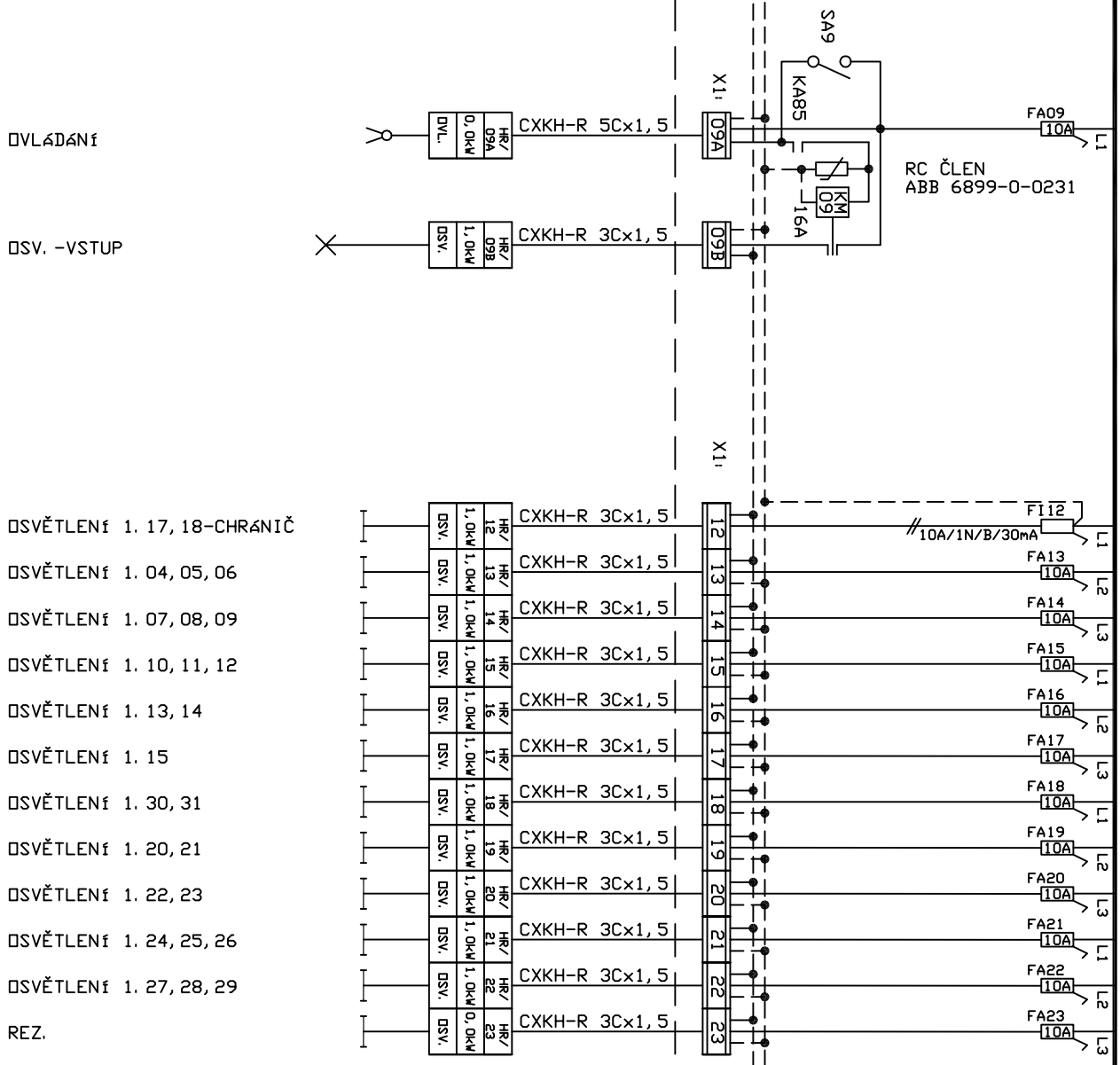

LIST 2

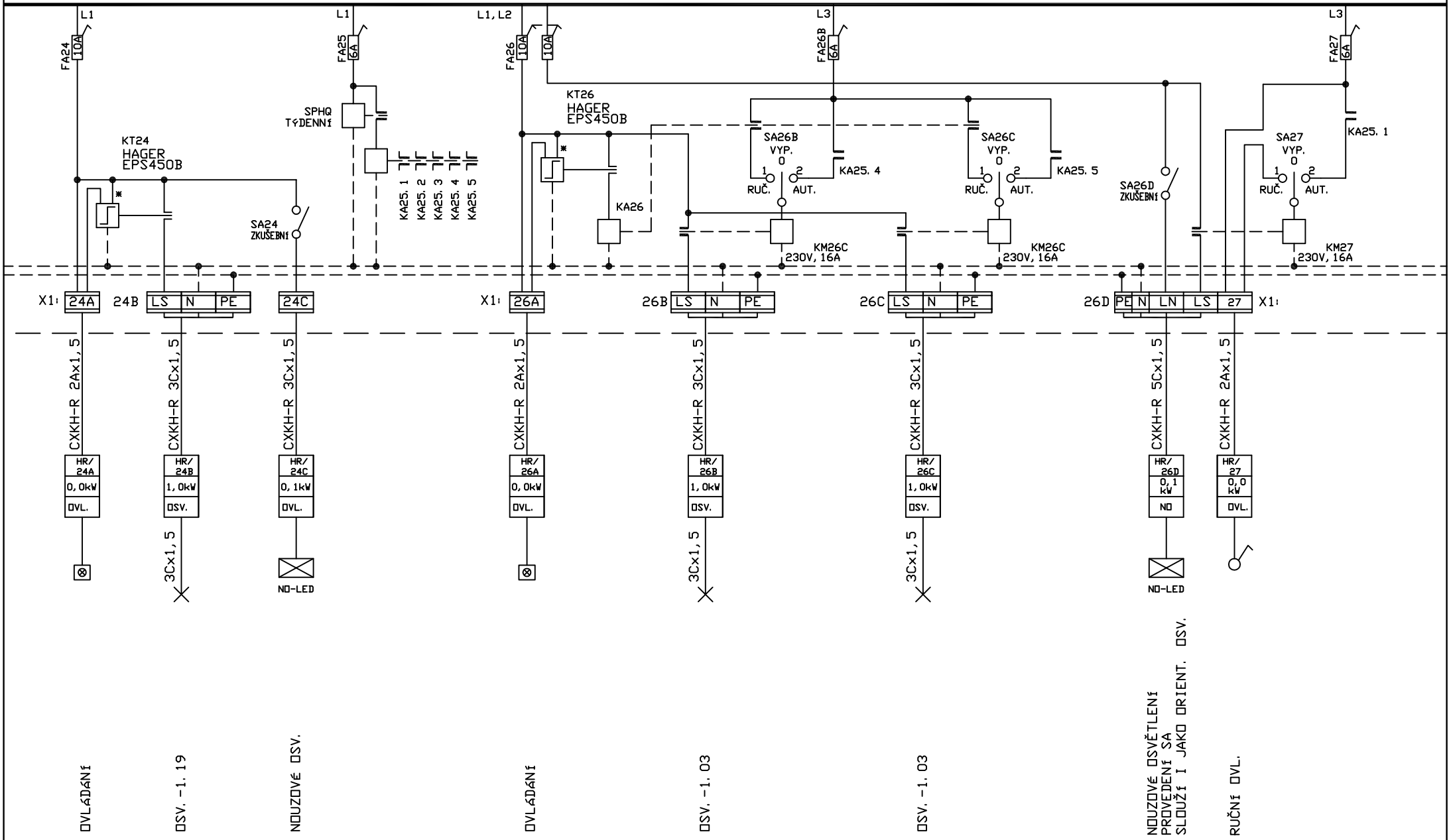

POZN.

* IMPUZNÍ RELÉ S AUTOMATICKÝM VYPNUTÍM
PO NASTAVENÉM ČASE

LIST 3

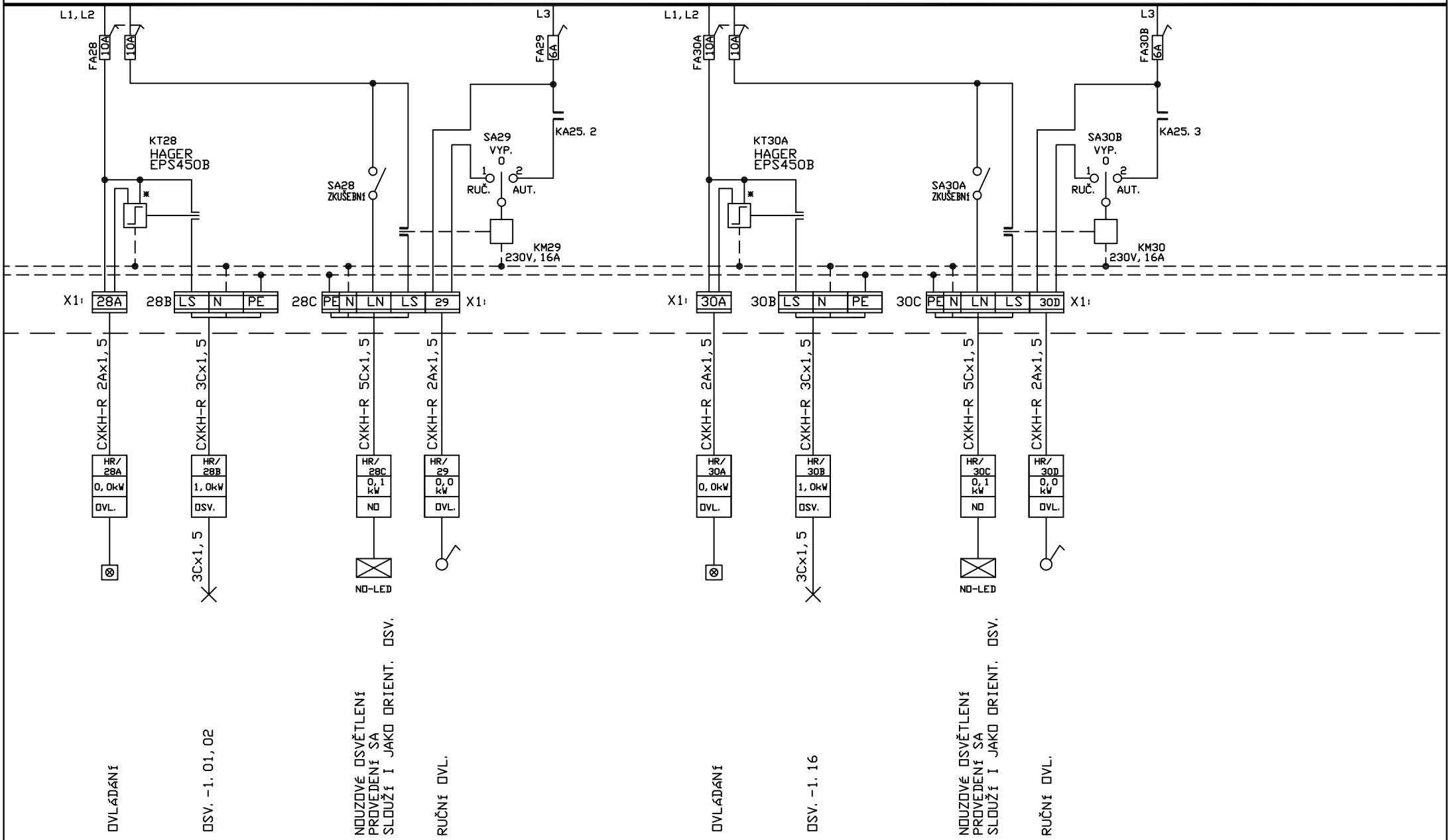

POZN.

* IMPUZNÍ RELÉ S AUTOMATICKÝM VYPNUTÍM PO NASTAVENÉM ČASE

X1: SVORKOVNICE

LIST 4

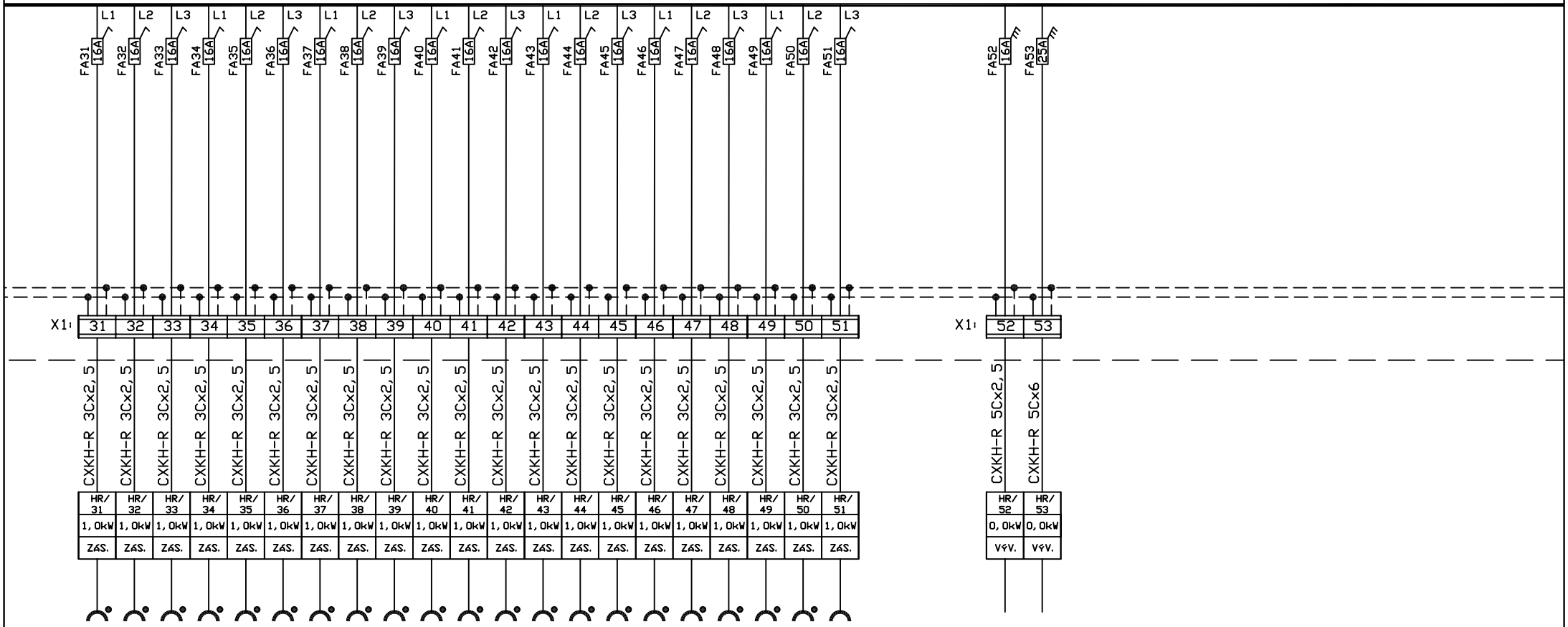

ZÁS. -WIFI
ZÁS. 1.07+1.08
ZÁS. 1.09+1.10
ZÁS. 1.11+1.12
ZÁS. 1.13
ZÁS. 1.14
ZÁS. 1.15
ZÁS. 1.30
ZÁS. 1.30
ZÁS. 1.31
ZÁS. 1.22
ZÁS. 1.23
ZÁS. 1.24+.1.25
ZÁS. 1.26+1.27
ZÁS. 1.28+1.29
ZÁS. RACK DATA
ZÁS. INF. TERMINÁL
ZÁS. REZ.
ZÁS. REZ.
ZÁS. REZ.
LEDNICE

KLIMA - SERVER-REZ.
REZ. TOPENÍ

ZÁSUVKY PRO SPECIÁLNÍ POUŽITÍ
KANCELÁŘSKÁ TECHNIKA

LIST 5

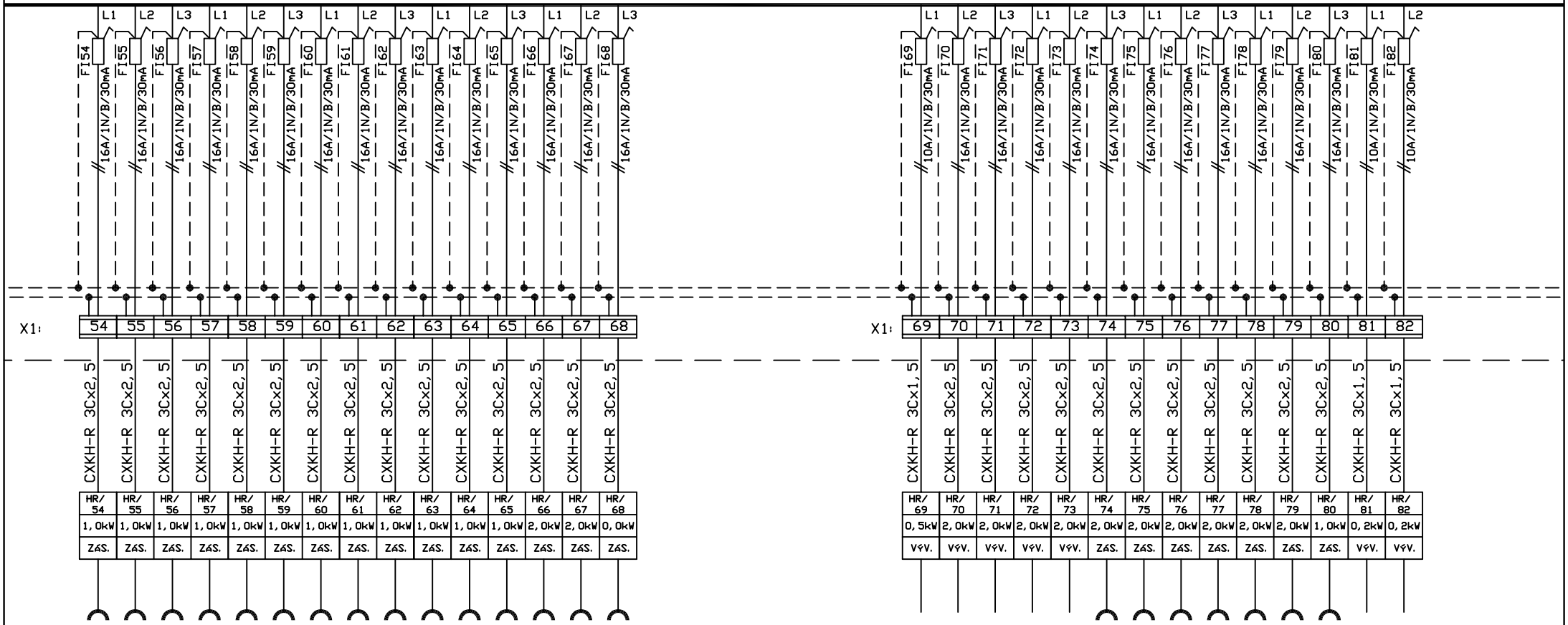

ZÁS. 1. 07+08, 09
ZÁS. 1. 10, 11, 12
ZÁS. 1. 13, 14
ZÁS. 1. 15
ZÁS. 1. 30
ZÁS. 1. 31
ZÁS. 1. 22, 23
ZÁS. 1. 24, 15, 26
ZÁS. 1. 27, 28, 29
ZÁS. -OKLID
ZÁS. -OKLID
ZÁS. -1. 21
TUV 1. 17
TUV 1. 20
ZÁS. REZ.

ZÁS. -VŠEOBECNÉ POUŽITÍ

VÝV. AUT. SPLACH. /SENZOR. BAT.
VÝV. -OR 1. 04-REZ.
VÝV. -OR 1. 05-REZ.
VÝV. -OR 1. 17-REZ.
VÝV. -OR 1. 20-REZ.
TUV-1. 04
TUV-1. 05
TUV-1. 17
TUV-1. 18
TUV-1. 20
TUV-1. 21
ZÁS. CHODBY
REG. VENTIL
MĚŘIČ TEPLA

ZÁS. -VŠEOBECNÉ POUŽITÍ

LIST 6

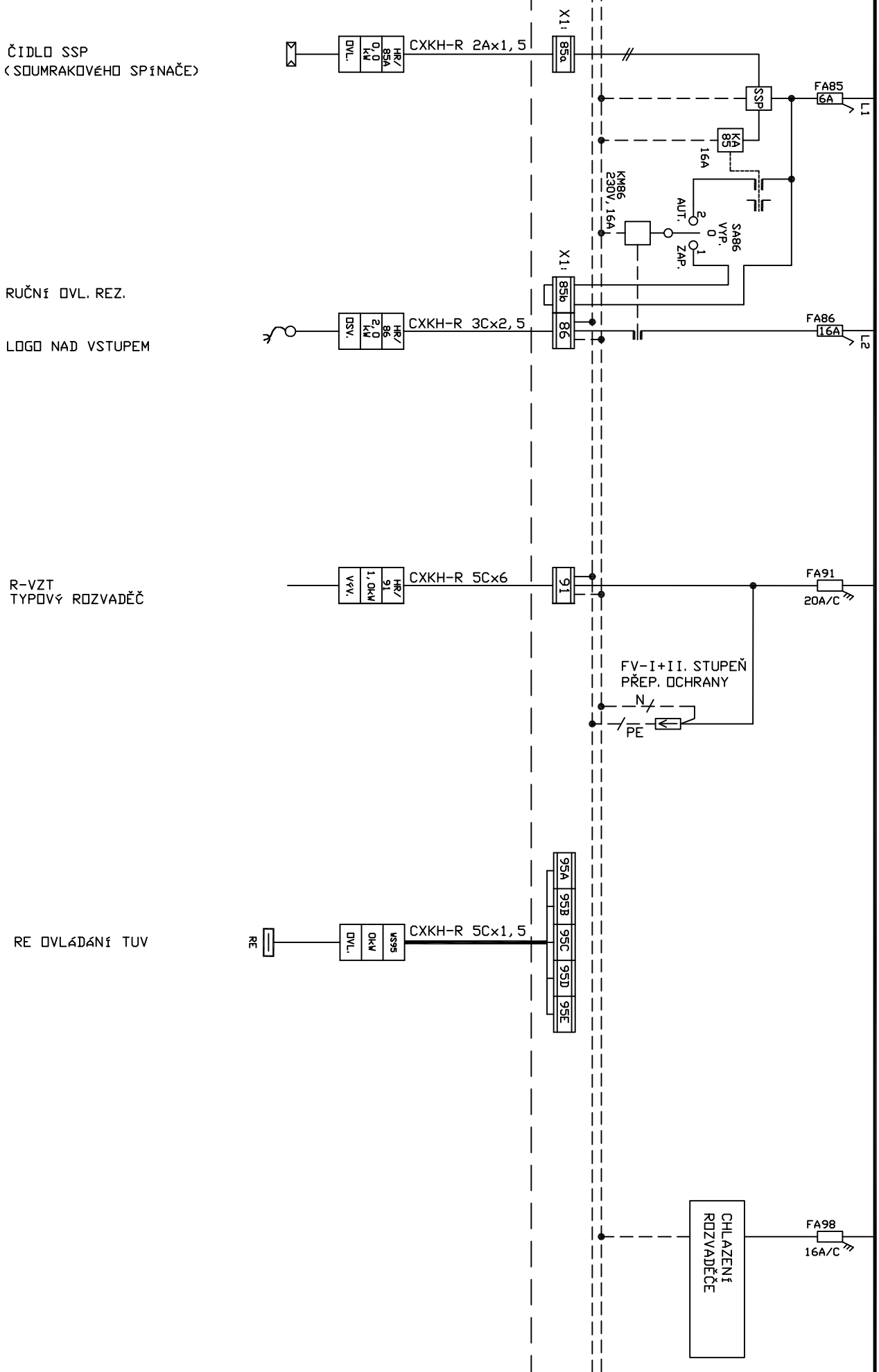
ČIDLO SSP
(SOUMRAKOVÉHO SPÍNAČE)
DVL.
0,0 KW
HR/ 85A
CXKH-R 2Ax1,5
X1:
85a
SSP
FA85
6A
L1
KA 85
16A
KM86
230V, 16A
AUT.
VYP.
ZAP.
SA86
RUČNÍ OVL. REZ.
LOGO NAD VSTUPEM
DSV.
2,0 KW
HR/ 86
CXKH-R 3Cx2,5
X1:
85b
86
FA86
16A
L2
R-VZT
TYPOVÝ ROZVADĚČ
VZV.
1,0KW
HR/ 91
CXKH-R 5Cx6
91
FA91
20A/C
FV-I+II. STUPEŇ
PŘEP. OCHRANY
N
PE
RE OVLÁDÁNÍ TUV
RE
DVL.
0KW
KS95
CXKH-R 5Cx1,5
95A
95B
95C
95D
95E
CHLAZENÍ
ROZVADĚČE
FA98
16A/C

LIST 7

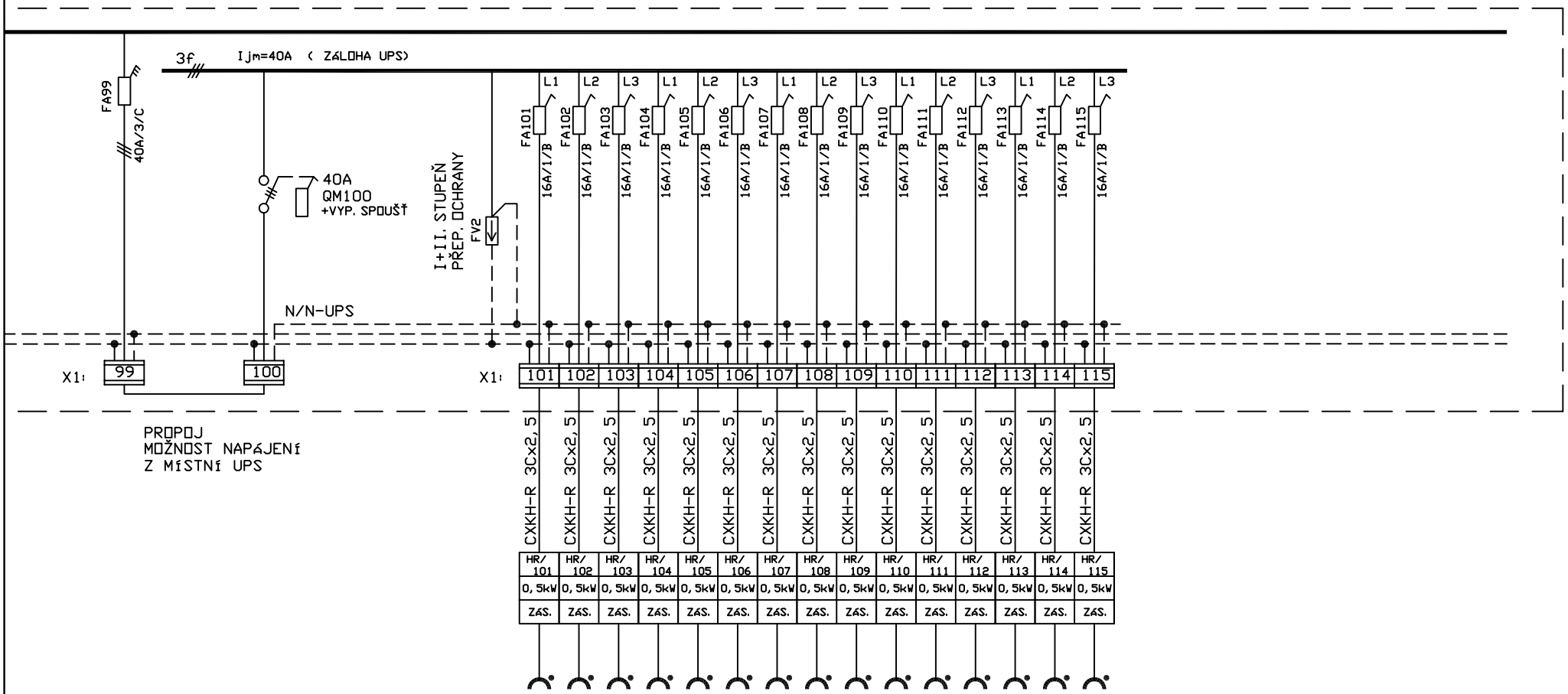

ZÁS. 1.07+1.08
ZÁS. 1.09+1.10
ZÁS. 1.11+1.12
ZÁS. 1.13
ZÁS. 1.14
ZÁS. 1.15
ZÁS. 1.30
ZÁS. 1.30
ZÁS. 1.31
ZÁS. 1.22
ZÁS. 1.23
ZÁS. 1.24+. 1.25
ZÁS. 1.26+1.27
ZÁS. 1.28+1.29
REZ.

ZÁSUVKY PRO SPECIÁLNÍ POUŽITÍ
VÝPOČETNÍ TECHNIKA
PC - MOŽNOST ZÁLOHOVÁNÍ Z UPS

LIST 8